colibrì

we take fun seriously.

Manuale utente

AUDI ETRON GT

02323001(168) AUDI eTRON GT IBIS WHITE/BLANCO/BIANCO
02323002(168) AUDI eTRON GT TANGO RED/ROJO/ROSSO
02323003(168) AUDI eTRON GT KEMORA GREY/GRIS/GRIGIO
02323004(168) AUDI eTRON GT MYTHOS BLACK/NEGRO/NERO

Manuale utente

LEGGERE E CONSERVARE QUESTO MANUALE PER FUTURA CONSULTAZIONE. PRODOTTO NON ADATTO AI BAMBINI DI ETA' INFERIORE AI 36 MESI PERCHE' CONTIENE PICCOLE PARTI NEL SUO STATO DISASSEMBLATO CHE POTREBBERO ESSERE INGERITE. RISCHIO DI CADUTA. NECESSARIO L'ASSEMBLAGGIO E LA SUPERVISIONE DA PARTE DI UN ADULTO. IMPORTATO DA FERRERA & FERRERA S.R.L. VIALE REGIONE SICILIANA N.O., 9478 - 90147 PALERMO (ITALY) WEB www.colibrifun.com ; E-MAIL info@colibrifun.com

AVVERTENZE PRELIMINARI

- Le immagini presenti nel manuale vengono impiegate per illustrare le modalità d'uso e la struttura del prodotto; è normale riscontrare qualche differenza tra immagini e pratica.
- Al fine di migliorare la qualità del prodotto, potremmo cambiare alcune parti della struttura o della forma del veicolo senza preavviso. Chiediamo la massimacomprensione da partedeinostriclienti.
- Questo manuale contiene informazioni importanti. Conservarlo per consultazioni future.
- Leggere attentamente il presente manuale prima dell'utilizzo del prodotto.
- ATTENZIONE: Maneggiare le buste di plastica in modo appropriato e non consentire ai bambini di giocarci al fine evitare il soffocamento.
- Prima del primo utilizzo del veicolo è consigliabile che la batteria venga completamente caricata per 4-6 ore.
- Questo prodotto può essere utilizzato solo su superfici piane.

SPECIFICHE TECNICHE (i seguenti parametri sono indicativi)

Descrizione	Specifiche
Batteria e fusibili	12V 4,5Ah
Motore	12V
Età consigliata	3+ ANNI
Carico massimo	30kg
Dimensioni	970*600*450mm
Velocità	3-6 km/hr
Ore di utilizzo	Ricarica 9/12h, utilizzo da 1 a 2 ore
Caricabatteria	Input:220V Output: DC12V500/800/1000mA

ELENCO DELLE PARTI

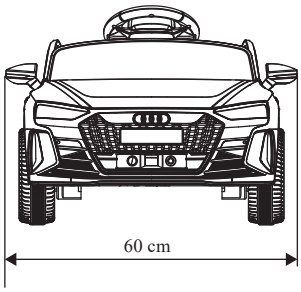

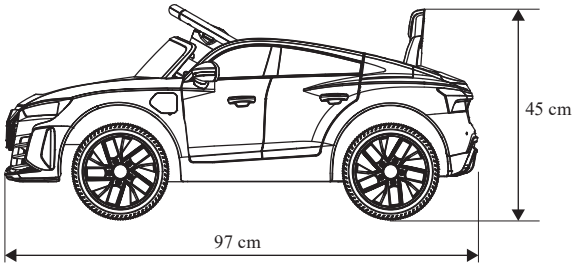

1 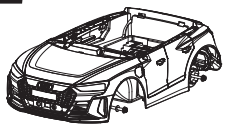 Carrozzeria *1	2 Parabrezza anteriore *1	3 Volante *1	4 Sedile *1
5 Specchi retrovisori	6 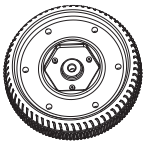 Ruota anteriore*2	7 Ruota posteriore *2	8 Lunotto posteriore
9 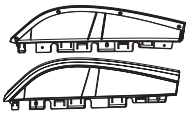 Vetri laterali	10 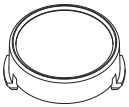 Copertura asse *4	11 Asse sterzante *1	12 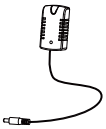 Caricabatterie *1
13 3Viti 3.5x10*8	14 Perni M5x35*2	15 Dado 5mm *1	16 Dado 8mm*4
17 Rondella grande*2	18 Rondella piccola *4	19 Chiave 8mm *2	20 Manuale *1

INSTALLAZIONE

1.Installazione della ruota posteriore

1) Staccare la cover dei motori, sfilare i dadi da 8mm e le rondelle piccole da entrambi i lati dell'asse.
2) Inserire il motore sull'asse posteriore e continuare a premere fino a quando il motore non è completamente infilato nell'auto.
3) Porre le ruote assicurandosi che i mozzi centrali sulla ruota siano ben allineati con gli ingranaggi dei motori (uno o due motori secondo i modelli).
4) Riposizionarele rondelle. Da entrambi i lati dell'asse, usare la chiavetta da 8mm per f issare i dadi. Infine, agganciare le coperture (parti 10).

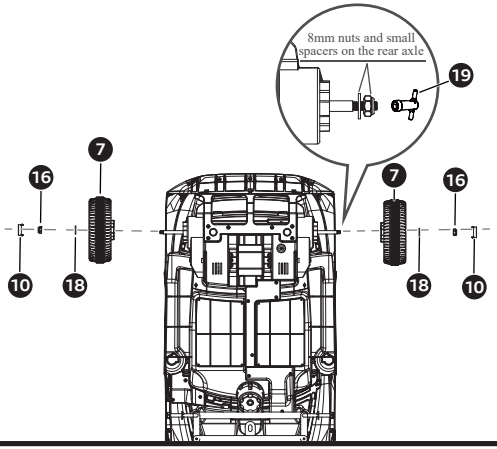

2. Installazione della ruota anteriore

1) Sfilare i dadi distanziatori da 8mm e le rondelle dall'asse anteriore(non serve estrarre i grandi distanziatori.)
2) Installare le ruote anteriori, infilarerondelle e dadi.
3) Usare la chiavetta per stringere i dadi.

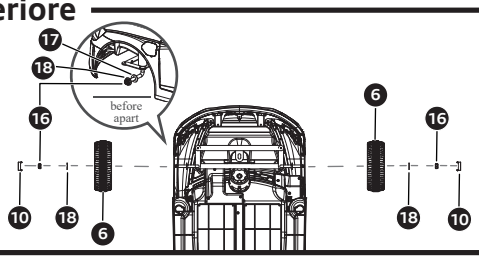

3. Steering Wheel Installation

1) Inserire il piantone dello sterzo dal basso attraverso il foro centrale del motore fino in fondo, come mostrato in immagine. Ruotarne l'estremità leggermente fino a quando sia inserito al meglio con l'asse sterzante posizionato in modo da agganciarlo ed adattarsi completamente alla fessura.
2) Sfilare il perno M5x35.
3) Rimuovere il sigillo sul cruscotto che fissa il filo, collegarlo con il filo che sporge dal fondo del volante, quindi connettere i cavetti.
4) Porre il volante sull'asse dello sterzo (prestare attenzione alla direzione corretta del volante). Allineare i fori sul volante e sull'asse, utilizzare il perno M5x35 per attraversare i fori e stringere con il dado da 5mm.

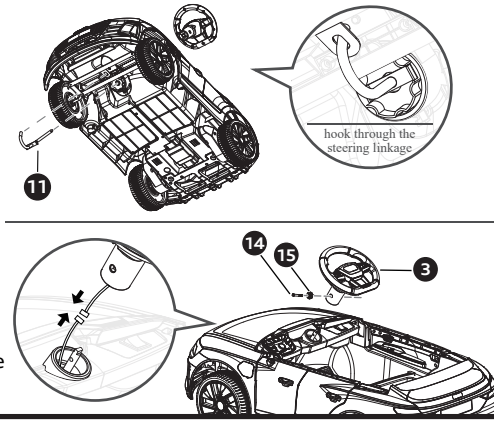

4. Installazione del parabrezza anteriore

Posizionare il parabrezza anteriore nella fessura tra il cruscotto e il cofano.
1) agganciare;
2) quindi premere verso il basso nella direzione indicata dalla freccia nella figura fino allo scatto.

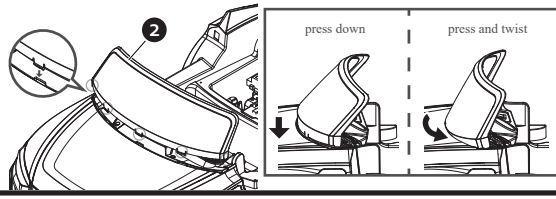

5. Installazione di finestrini laterali

Premere i finestrini laterali (destra e sinistra) sulle porte e serrare con n.6 viti 3,5x10.

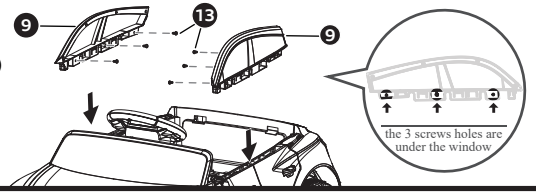

6.Installazione dei finestrini posteriori

Premere direttamente i finestrini posteriori (destra e sinistra) sull'auto, prestare attenzione agli incastri corretti.

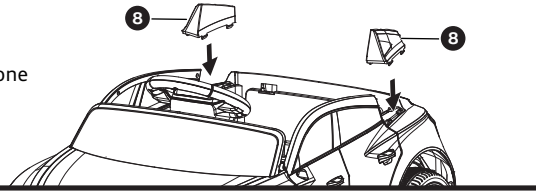

7. Installazione di specchi retrovisori

Installare specchi retrovisori
(sinistra e destra) su entrambi i lati,
prestare attenzione agli slot corretti.

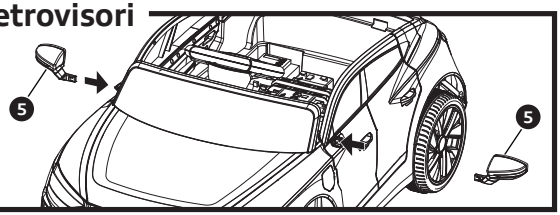

8. Installazione sedili

1) Collegare il cavo di alimentazione nello scomparto della batteria.
2) Agganciare il sedile alla carrozzeria dell'auto ed avvitarlo con n.2 viti 3,5x10.

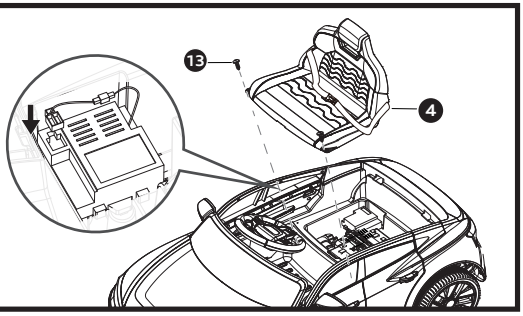

9. Installazionefinita

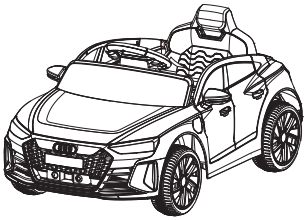

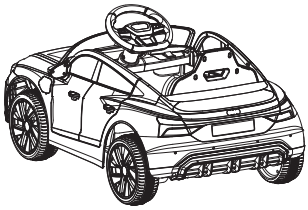

FUNZIONI

Cruscotto

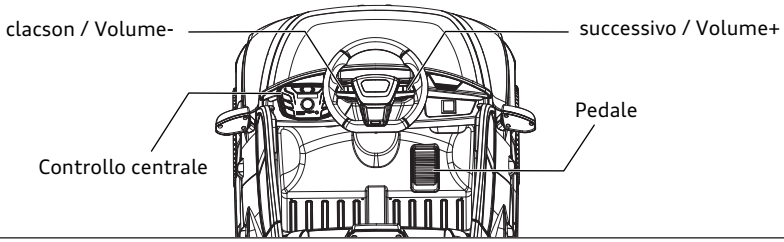

Pulsante sinistro sul volante : Premere una volta =Clacson; Premere e tenere premuto =Volume-

Tasto destro sul volante : Premere una volta =Brano successivo; Premere e tenere premuto=Volume+

Comandi centrali : vedere la descrizione seguente di [Comandi centrali]

Pedale : acceleratore; rilasciando il pedale l'auto si ferma.

Comandi centrali

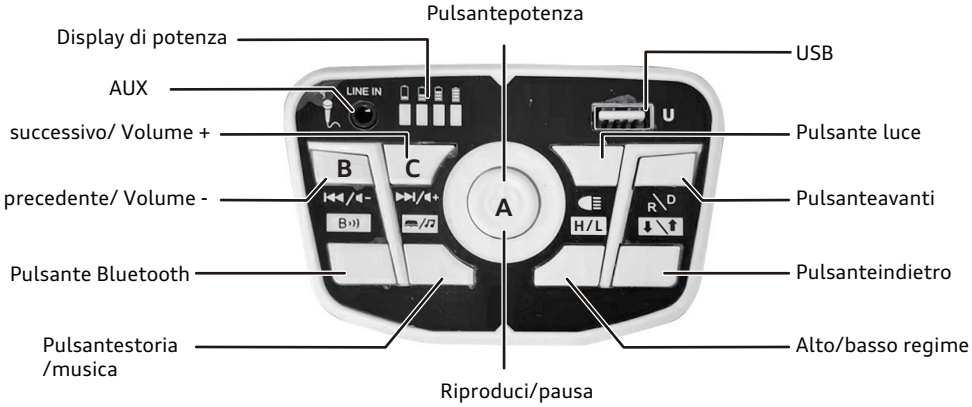

	Premere	Premere e tenere premuto
A	Riproduci/pausa	Pulsante potenza
B	Precedente	Volume -
C	Successive	Volume +

Display di potenza	:	Indica quanta potenza è rimasta.
AUX	:	Porta AUX
Pulsante Bluetooth	:	Modalità Bluetooth
Pulsante storia/musica	:	Premi per variare brano
USB	:	Inserisci la USB, può riprodurre i suoi file audio
Pulsante luce	:	È possibile commutare lo stato della luce: acceso/lampeggiante/spento
Pulsante avanti	:	Premi, poi fai schiaccia il pedale per andare avanti
Pulsante indietro	:	Premi, poi schiaccia il pedale per tornare indietro
Alto/basso regime	:	N.2 velocità, premere per cambiare le velocità.

Ricarica

(1) aprire il coperchio sul lato sinistro dell'auto (come mostrato nella figura);
(2) collegare ed iniziare a caricare.

NB: PRIMA DEL PRIMO UTILIZZO DEL GIOCATTOLO, CARICARE LA BATTERIA A FONDO PER 9-12 ORE. LA CARICA INIZIALE E' SOLO PER PROVA.

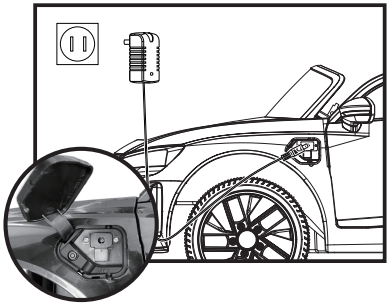

USO DEL RADIOCOMANDO

INSTALLAZIONE ED ABBINAMENTO DEL RADIOCOMANDO

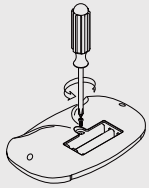

1.Svitare ed aprire il coperchio del vano batterie;

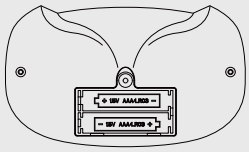

2.Installare n.3 batterie tipo AAA (1,5V) NON INCLUSE rispettando la corretta polarità;

FUNZIONI DEL RADIOCOMANDO

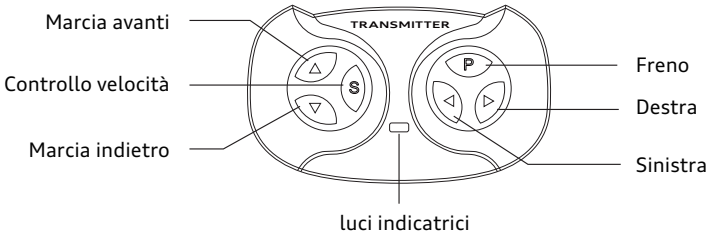

Abbinamento del telecomando all' auto: per favore, accendi l'auto prima di farlo.

(1) premere entrambi i tasti "avanti" ed " indietro" per più di tre secondi fino a quando il primo indicatore luminoso lampeggia;
(2) se le luci indicatrici sono accese significa che il code-match ha successo;
(3) pulsanti: avanti, indietro, sinistra, destra, velocità, freno.
(4) premere sia "sinistra" che "destra" per più di 3 secondi, passare alla modalità di comando a distanza pura, le luci lampeggiano lentamente e il pedale non può essere azionato. Premere sia "sinistra" che "destra" per altri 3 secondi, tornare alla modalità di controllo del pedale ed il telecomando non può essere azionato.

NB: QUANDO IL RADIOCOMANDO E' IN FUNZIONE I COMANDI DALL'INTERNO DEL VEICOLO SONO INIBITI PER RAGIONI DI SICUREZZA.

RISOLUZIONE DEI PROBLEMI

SE IL VEICOLO NON SI ACCENDE:

- VERIFICARE CHE LA BATTERIA SIA CARICA O RICARICATA 9-12 DOPO L'UTILIZZO;
- VERIFICARE CHE IL COLLEGAMENTO ALLA BATTERIA SOTTO IL SEDILE SIA FUNZIONANTE;
- TENERE PRESENTE CHE C'E' UNA PROTEZIONE AUTOMATICA CHE DISCONNETTE IL CIRCUITO IN CASO DI SOVRACCARICO DI CORRENTE;
- TENERE PRESENTE CHE DOPO UN PERIODO DI MANCATO UTILIZZO LA BATTERIA POTREBBE ESSERSI SCARICATA E DANNEGGIATA; SE IL CLACSON O GLI EFFETTI SONORI NON FUNZIONANO CORRETTAMENTE:
- VERIFICARE SE LA BATTERIA SIA CARICA, ALTRIMENTI POTREBBE ESSERE DANNEGGIATA.

⚠ AVVERTENZE SULLE BATTERIE!

- LE BATTERIE NON RICARICABILI NON DEVONO ESSERE RICARICATE.
- LE BATTERIE RICARICABILI DEVONO ESSERE RIMOSSE DAL GIOCATTOLO PRIMA DI ESSERE RICARICATE.
- LE BATTERIE RICARICABILI DEVONO ESSERE RICARICATE SOLO SOTTO LA SUPERVISIONE DI UN ADULTO.
- BATTERIE DI DIVERSO TIPO O BATTERIE NUOVE E USATE NON DEVONO ESSERE MISCHIATE.
- LE BATTERIE DEVONO ESSERE INSERITE RISPETTANDO LA CORRETTA POLARITA'.
- LE BATTERIE SCARICHE DEVONO ESSERE RIMOSSE DAL GIOCATTOLO.
- NON DISPERDERE NELL'AMBIENTE LE BATTERIE USATE E RISPETTARE LE NORME IN MATERIA DI RIFIUTI PERICOLOSI.
- I MORSETTI DI ALIMENTAZIONE NON DEVONO ESSERE CORTOCIRCUITATI.
- NON RICARICARE IL PACCO BATTERIA SE PRESENTA SEGNI DI MALFUNZIONAMENTO O DANNEGGIAMENTO.
- IL FABBRICANTE NON E' RESPONSABILE DI EVENTUALI INTERFERENZE CON RADIO, TV O ALTRI APPARECCHI DOVUTE A MODIFICHE NON AUTORIZZATE AL GIOCATTOLO.
- ESAMINARE REGOLARAMENTE IL CARICABATTERIE ED IL SUO CAVO, L'INVOLUCRO E LA SPINA. NON UTILIZZARE IN CASO DI SEGNI DI DANNEGGIAMENTO.

⚠ MANUTENZIONE

- CONTROLLARE CON CURA CHE OGNI PARTE SIA MONTATA CORRETTAMENTE PRIMA DELL'USO.
- LUBRIFICARE PERIODICAMENTE LE PARTI MECCANICHE.
- NON CONSERVARE A LUNGO IN LUOGHI ECCESSIVAMENTE UMIDI, CALDI O FREDDI.
- CARICARE PERIODICAMENTE LA BATTERIA DURANTE I PERIODI PROLUNGATI DI MANCATO UTILIZZO.

ATTENZIONE: NON SMALTIRE I RIFIUTI DELLE PARTI ELETTRICHE ED ELETTRONICHE COME RIFIUTI URBANI MA EFFETTUARE UNA RACCOLTA SEPARATA COME INDICATO DAL SIMBOLO DEL CONTENITORE BARRATO. IN CASO DI ACQUISTO DI UNA NUOVA APPARECCHIATURA IL PRODOTTO PUO' ESSERE RICONSEGNATO AL DISTRIBUTORE. L'USO IMPROPRIO PUO' CAUSARE DANNI ALLA SALUTE. IN CASO DI SMALTIMENTO ABUSIVO SONO PREVISTE DALLA LEGGE SANZIONI AMMINISTRATIVE E PENALI.

Per info ed assistenza tecnica scrivere a service@colibrifun.com

MADE IN CHINA

OFFICIALLY LICENSED BY AUDI AG
OFFICIAL LINCENSEE: FERRERA&FERRERA S.R.L.
AUTHORIZED EXCLUSIVE WORLDWIDE DISTRIBUTORS:
GUANGDONG OVERSEAS CHINESE(OCIE)ENTERPRISES CO.,LTD.
GUANGZHOU MEGAPLUS CO.,LTD.

we take fun seriously.

service@colibrifun.com
www.**colibrifun.com**