User's manual / Manual de uso /Manuale utente

CROSS

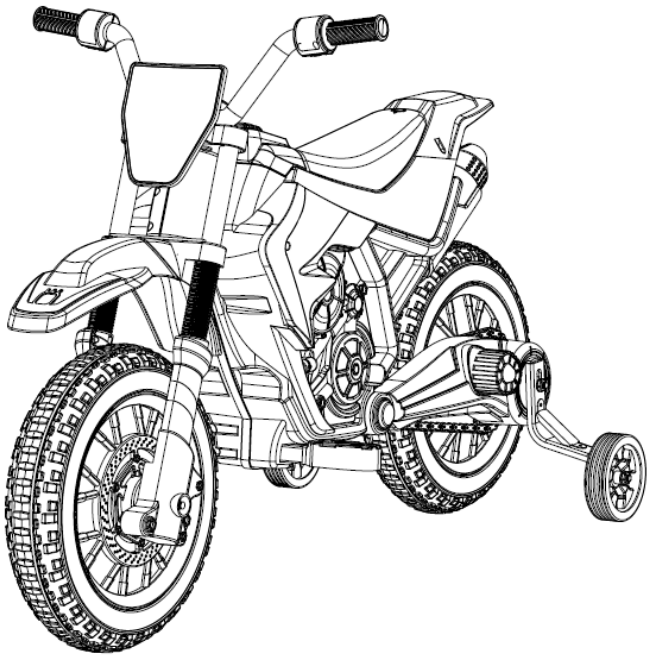

00122011 (LQ-022) CROSS

00122012 (LQ-022) CROSS

Manuale utente

LEGGERE E CONSERVARE QUESTO MANUALE PER FUTURA CONSULTAZIONE. PRODOTTO NON ADATTO AI BAMBINI DI ETA' INFERIORE AI 36 MESI PERCHE' CONTIENE PICCOLE PARTI NEL SUO STATO DISASSEMBLATO CHE POTREBBERO ESSERE INGERITE. RISCHIO DI CADUTA. NECESSARIO L'ASSEMBLAGGIO E LA SUPERVISIONE DA PARTE DI UN ADULTO. IMPORTATO DA FERRERA & FERRERA S.R.L. VIALE REGIONE SICILIANA N.O., 9478 - 90147 PALERMO (ITALY) WEB www.colibrifun.com ; E-MAIL info@colibrifun.com

AVVERTENZE PRELIMINARI

- **Le immagini presenti nel manuale vengono impiegate per illustrare le modalità d'uso e la struttura del prodotto; è normale riscontrare qualche differenza tra immagini e pratica.**
- **Al fine di migliorare la qualità del prodotto, potremmo cambiare alcune parti della struttura o della forma del veicolo senza preavviso. Chiediamo la massima comprensione da parte dei nostri clienti.**
- **Questo manuale contiene informazioni importanti. Conservarlo per consultazioni future.**
- **Leggere attentamente il presente manuale prima dell'utilizzo del prodotto.**
- **ATTENZIONE: Maneggiare le buste di plastica in modo appropriato e non consentire ai bambini di giocarci al fine evitare il soffocamento.**
- **Prima del primo utilizzo del veicolo è consigliabile che la batteria venga completamente caricata per 6-8 ore.**
- **Questo prodotto può essere utilizzato solo su superfici piane.**

SPECIFICHE TECNICHE (i seguenti parametri sono indicativi)

Descrizione	Specifiche
Batteria e fusibili	12V 4,5Ah
Motore	12V390*2 (DRIVE)
Età consigliata	3+ ANNI
Carico massimo	30kg
Dimensioni	1070*520*700mm
Velocità	3-5km/h
Ore di utilizzo	8-12 ore (carica), 60-80 minuti (uso)
Caricabatteria	AC100-240V 50-60HZ(INGRESSO), DC12/15V(USCITA)

ELENCO DELLE PARTI

Part no	Part name	Picture	Qty (pcs)	Remarks
1	Vehicle Body		1	
3	Front Axel		1	Placed in the front Fork
5	Handle Bar		1	
7	Handlebar Frame Plate		1	Placed in the front Fork
9	Auxi Wheel		2	
11	M8 Nut		8	Placed in the vehicle Body
13	M8X140MM Bolt		1	Placed in the vehicle Body
15	Charger		1	
17	Cable Tie		1	

Part no	Part name	Picture	Qty (pcs)	Remarks
2	Front Wheel		1	
4	Front Fork		1	
6	Front Fender		1	
8	Seat		1	
10	M8 Washer		8	
12	M4X12MM Screw		6	Placed in the vehicle Body
14	Spanner		2	
16	Manual		1	
18	Battery		1	

1.CARROZZERIA DEL VEICOLO; 2. RUOTA ANTERIORE; 3. ASSALE ANTERIORE(POSTO NELLA FORCELLA ANTERIORE); 4. FORCELLA ANTERIORE; 5. MANUBRIO; 6. PARAFANGO ANTERIORE; 7. PIASTRA TELAIO MANUBRIO(POSTO NELLA FORCELLA ANTERIORE); 8. POSTO A SEDERE; 9. RUOTA DI AIUTO; 10. RONDELLA M8; 11. DADO M8(POSIZIONATO NEL CARROZZERIA DEL VEICOLO); 12. VITE M4X12MM(POSIZIONATO NEL CARROZZERIA DEL VEICOLO); 13. BULLONE M8X140MM(POSIZIONATO NEL CARROZZERIA DEL VEICOLO); 14. CHIAVE; 15. CARICABATTERIE; 16. MANUALE; 17. FASCETTA; 18. BATTERIA

NOME DELLE PARTI

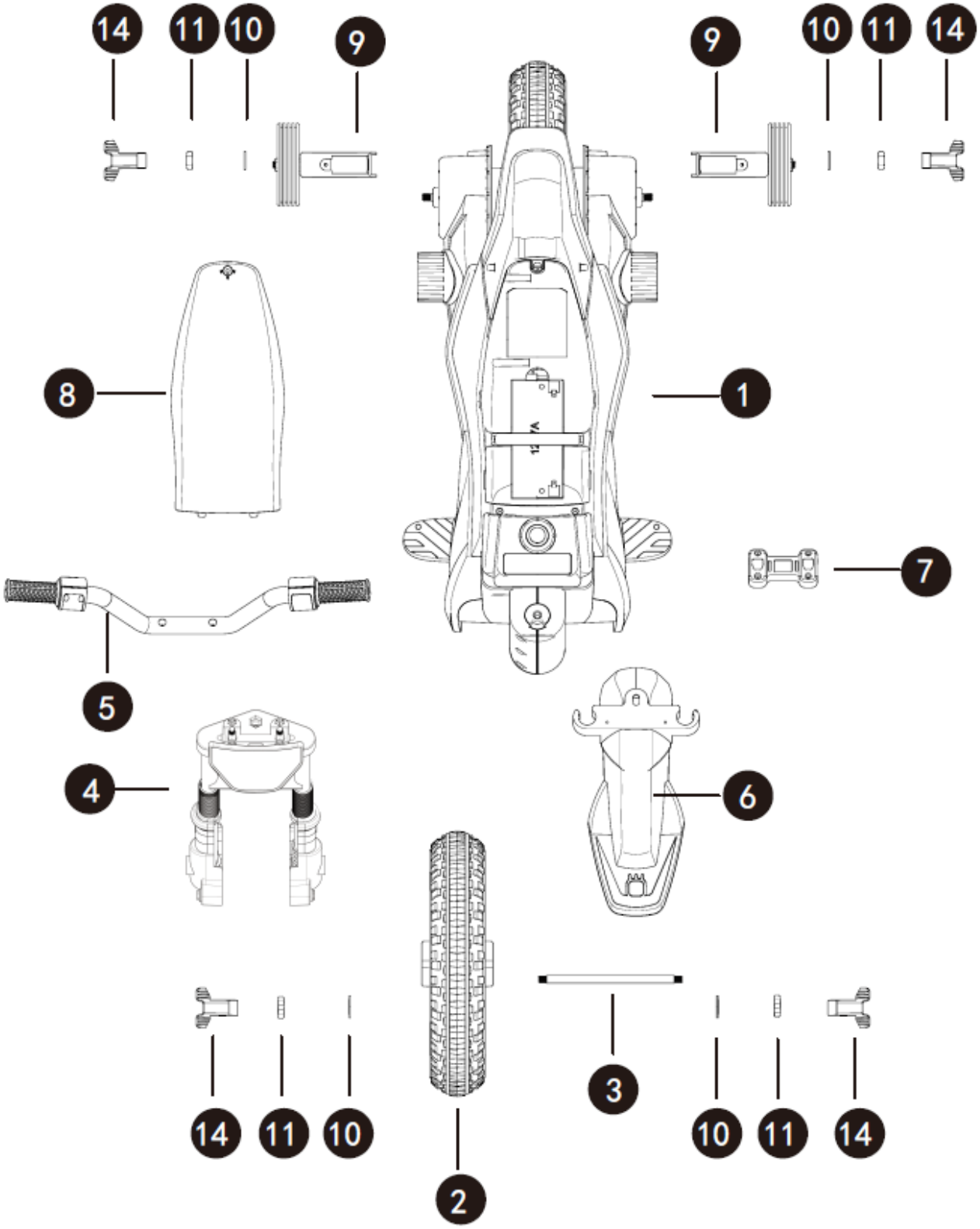

SICUREZZA

PREVENIRE INFORTUNI E MORTE:
• **NON LASCIARE MAI IL BAMBINO INCUSTODITO. È RICHIESTA LA SUPERVISIONE DIRETTA DI UN ADULTO.** Tenere sempre il bambino in vista quando il bambino è nel veicolo.
• Questo giocattolo deve essere usato con cautela poiché è richiesta abilità per evitare cadute o collisioni che causino lesioni all'utente oa terzi.
• Indossare dispositivi di protezione.
• Non utilizzare mai su strade, vicino ad automobili o in prossimità di pendii o gradini ripidi, piscine o altri specchi d'acqua.
• Indossare sempre scarpe, sedersi sempre sul sedile.
• Da non utilizzare nel traffico.
• Questo giocattolo non è adatto a bambini di età inferiore a 36 mesi a causa della sua velocità massima; Il peso massimo dell'utente è di 30 kg.
• Questo giocattolo non ha freno.

AVVERTIMENTO:

- RISCHIO DI SOFFOCAMENTO! Non adatto a bambini sotto i 36 mesi.
- Deve essere assemblato da un adulto.

REGOLE PER UNA GUIDA SICURA

• PER RIDURRE IL RISCHIO DI LESIONI, È NECESSARIA LA SUPERVISIONE DI UN ADULTO. NON UTILIZZARE MAI IN CARREGGIATA, VICINO VEICOLI A MOTORE, SU O IN PROSSIMITÀ DI PENDII O GRADINI RIPIDI, PISCINE O ALTRI CORPI DI FABBRICA ACQUA, INDOSSARE SEMPRE SCARPE E NON CONSENTIRE MAI PIÙ DI 1 PILOTA.
• UTILIZZARE IL GIOCATTOLO SOLO SU SUPERFICI PIANE. COME ALL'INTERNO DELLA TUA CASA, GIARDINO O PARCO GIOCHI.
• NON UTILIZZARE MAI AL BUIO. UN BAMBINO POTREBBE INCONTRARE OSTACOLI IMPREVISTI E AVERE UN INCIDENTE.
UTILIZZARE IL VEICOLO SOLO DI GIORNO O IN UN'AREA BEN ILLUMINATA.
• È VIETATO MODIFICARE IL CIRCUITO O AGGIUNGERE ALTRE PARTI ELETTRICHE
• ISPEZIONARE PERIODICAMENTE I CAVI EI COLLEGAMENTI DEL VEICOLO.
• NON LASCIARE CHE NESSUN BAMBINO TOCCHI LE RUOTE O SI TROVI VICINO AD ESSE QUANDO L'AUTO È IN MOVIMENTO.

FASI DI INSTALLAZIONE

① INSTALLARE L'AMMORTIZZATORE POSTERIORE

● RIMUOVERE IL DADO M8 E LA RONDELLA M8 DALL'AMMORTIZZATORE.(FIGURA 1)

● METTERE IL BULLONE DELL'INSERTO DELL'AMMORTIZZATORE POSTERIORE NEL FORO SUL TELAIO DELLA RUOTA POSTERIORE. (FIGURA 2)

● RUOTARE LA CARROZZERIA DEL VEICOLO SU UN LATO. FAR SCORRERE UNA RONDELLA M8 SUL BULLONE E SERRARE UN DADO M8 ALL'ESTREMITÀ DEL BULLONE CON UNA CHIAVE.(FIGURA 3)

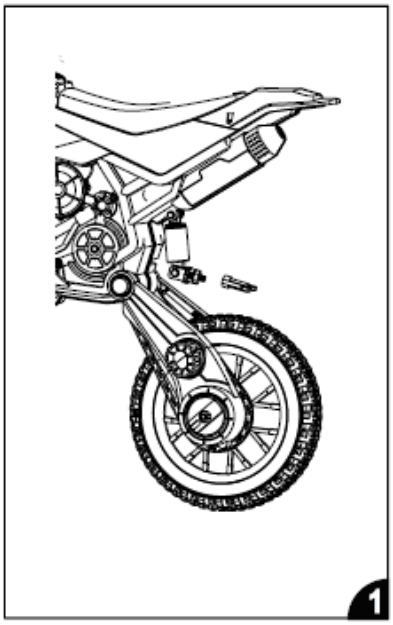

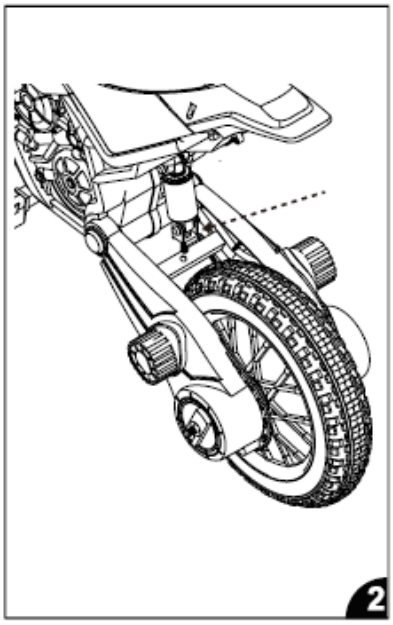

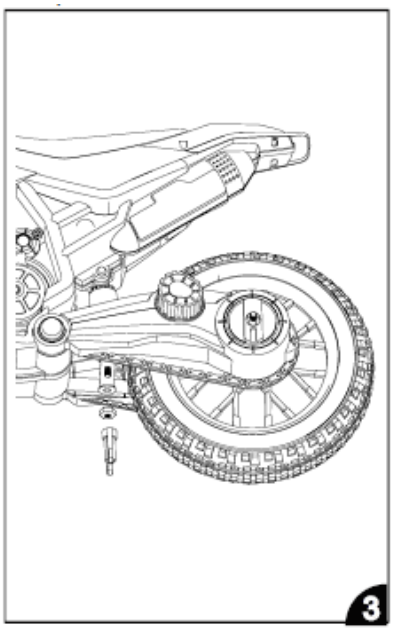

② INSTALLARE LA RUOTA AUSILIARIA

●RIMUOVERE IL DADO M8 E LA RONDELLA M8 DALL'ASSE POSTERIORE. (FIGURA 4)

●INSTALLARE LA RUOTA AUSILIARIA. FAR SCORRERE UNA RONDELLA M8 SULL'ASSE POSTERIORE E SERRARE UN DADO M8 ALL'ESTREMITÀ DELL'ASSE POSTERIORE CON UNA CHIAVE. (FIGURA 5)

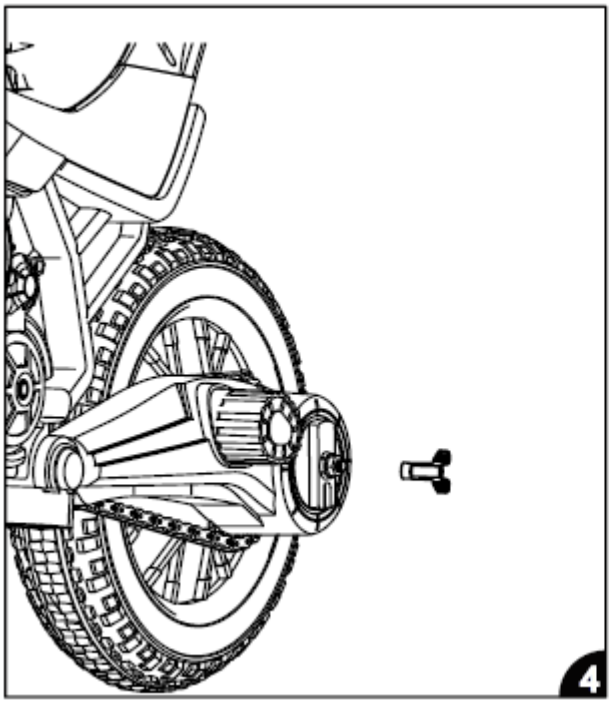

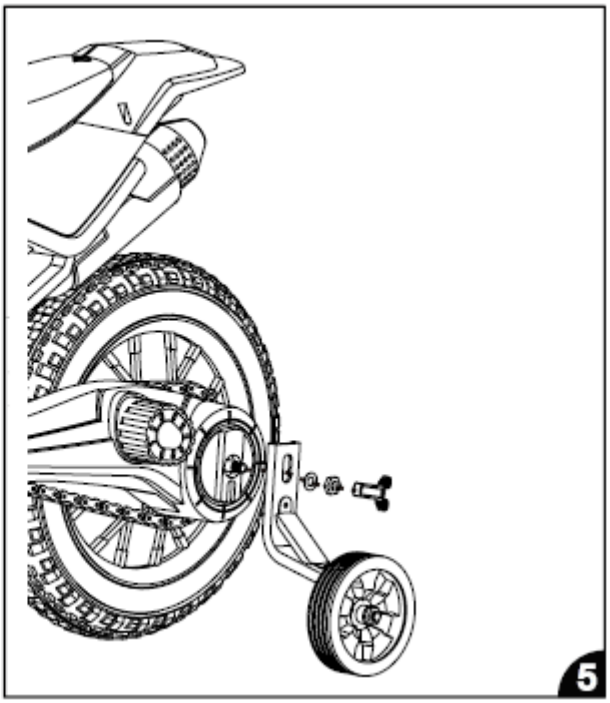

③ INSERIRE IL PARAFANGO ANTERIORE E LA FORCELLA ANTERIORE

● RIMUOVERE IL BULLONE M8X140MM, LA RONDELLA M8, IL DADO M8 DAL MANUBRIO ANTERIORE PIASTRA DEL TELAIO. (FIGURA 6)

● MONTARE IL PARAFANGO ANTERIORE SULLA FORCELLA ANTERIORE. SERRARE CON DUE VITI M4X12MM.

(FIGURA 7)

●MONTARE IL GRUPPO FORCELLA ANTERIORE SULLA CARROZZERIA DEL VEICOLO. (FIGURA 8)

●INSERIRE IL BULLONE M8X140MM NEL FORO SUPERIORE DELLA FORCELLA ANTERIORE, ATTRAVERSO I FORI

SULLA CARROZZERIA DEL VEICOLO E FUORI ATTRAVERSO IL FORO NELLA PARTE INFERIORE DEL PARAFANGO ANTERIORE.

METTI UNA RONDELLA M8 SUL BULLONE E STRINGI UN DADO M8 CON UNA CHIAVE.(FIGURA 9)

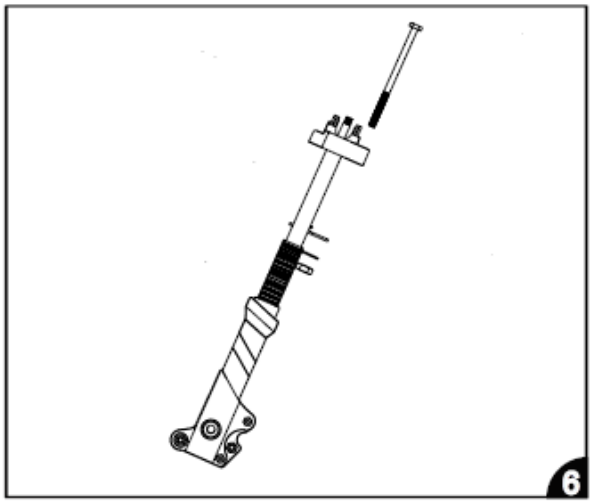

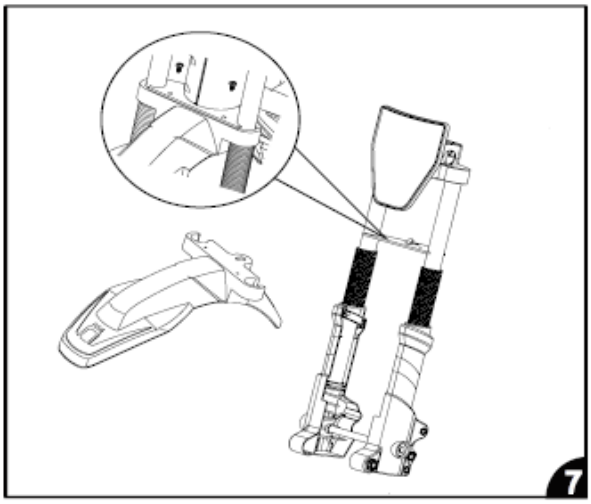

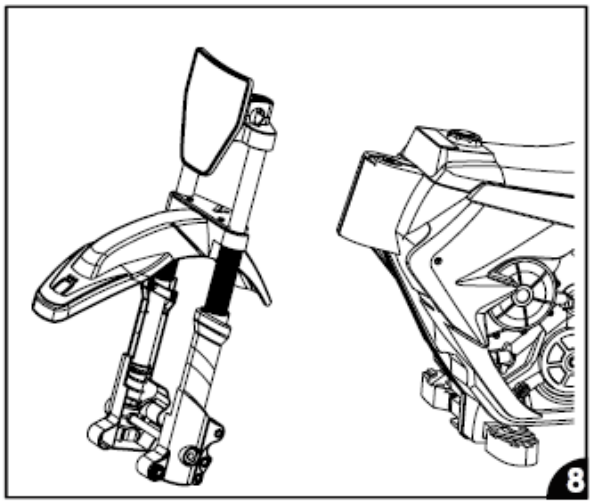

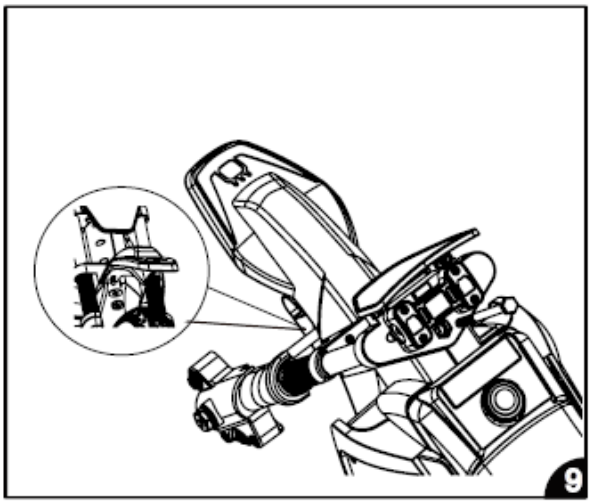

④ INSTALLA LA RUOTA ANTERIORE

- RIMUOVERE LA RONDELLA M8, IL DADO M8 E L'ASSE ANTERIORE DALLA RUOTA ANTERIORE. (FIGURA 10)
- POSIZIONA LE RUOTE ANTERIORI AL CENTRO DELLA FORCELLA ANTERIORE (FIGURA 11)
- INSERISCI L'ASSE ANTERIORE ATTRAVERSO LA RUOTA ANTERIORE DA SINISTRA A DESTRA. METTI UNA RONDELLA M8 SULL'ASSE E STRINGI UN DADO M8 CON UNA CHIAVE INGLESE. (FIGURA 12)

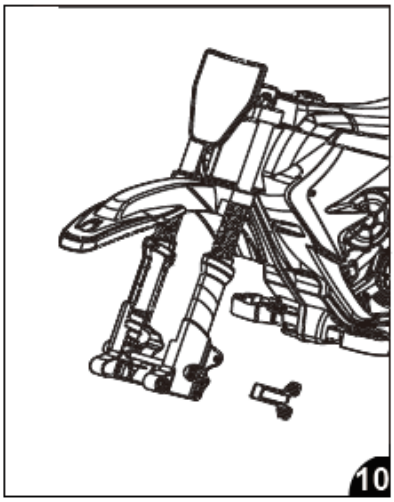

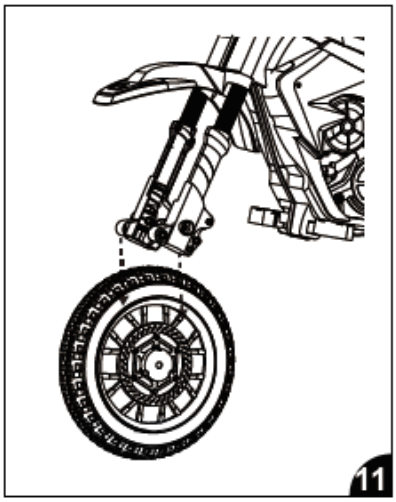

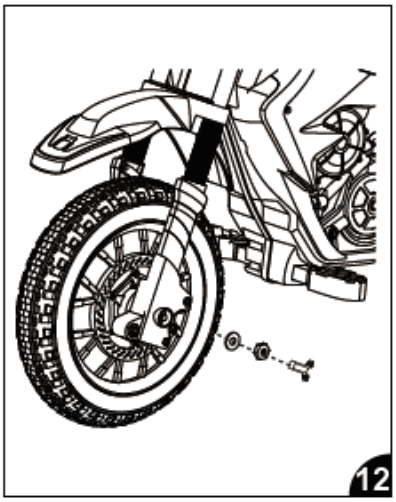

⑤ INSTALLA IL MANUBRIO

● RIMUOVERE LE QUATTRO VITI M4X12MM E LA PIASTRA DEL TELAIO DEL MANUBRIO. (FIGURA 13)

● MONTARE IL MANUBRIO SULLA FORCELLA ANTERIORE. FISSARLO CON UNA RONDELLA M8 E SERRARE CON UN DADO M8. (FIGURA 14)

NOTA: PRESTARE ATTENZIONE ALLA DIREZIONE ANTERIORE E POSTERIORE DEL MANUBRIO.

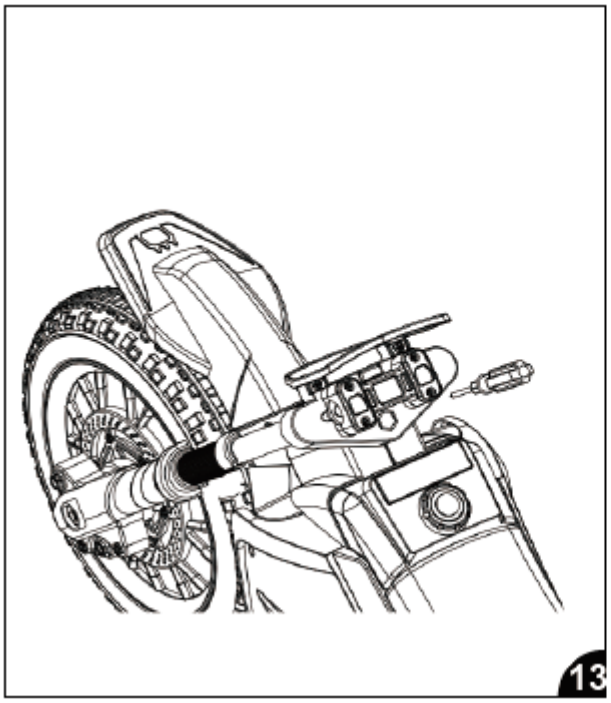

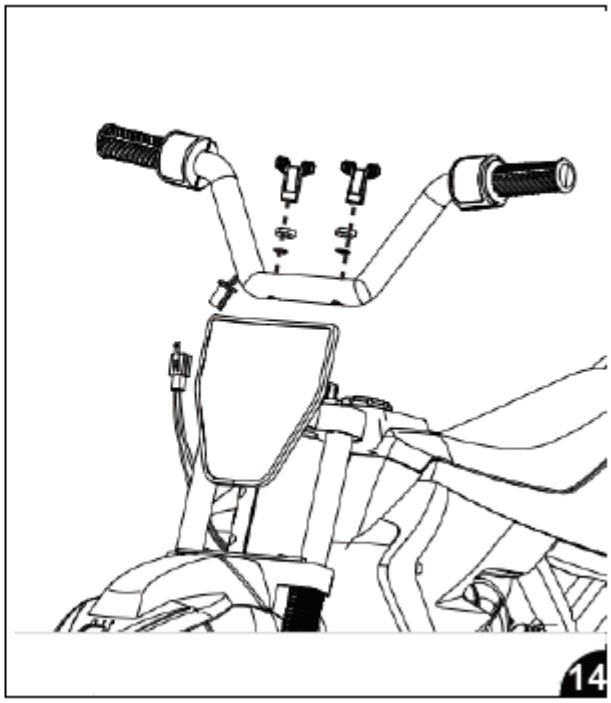

●FISSARE LA PIASTRA DEL TELAIO DEL MANUBRIO CON QUATTRO VITI M4X12MM. (FIGURA 15)
●COLLEGARE IL CONNETTORE DEL CAVO SUL MANUBRIO AL CONNETTORE SULLA CARROZZERIA DEL VEICOLO. STRINGERE LA FASCETTA, QUINDI TAGLIARE LA PARTE IN ECCESSO DELLA FASCETTA CON LE FORBICI. (FIGURA 16)

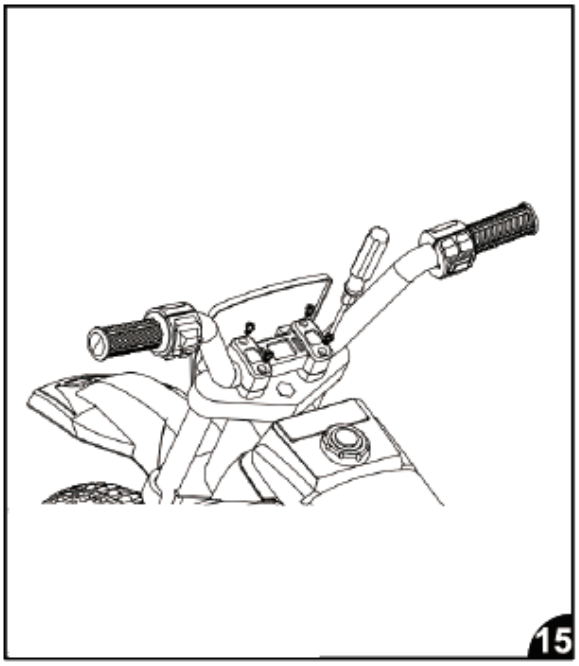

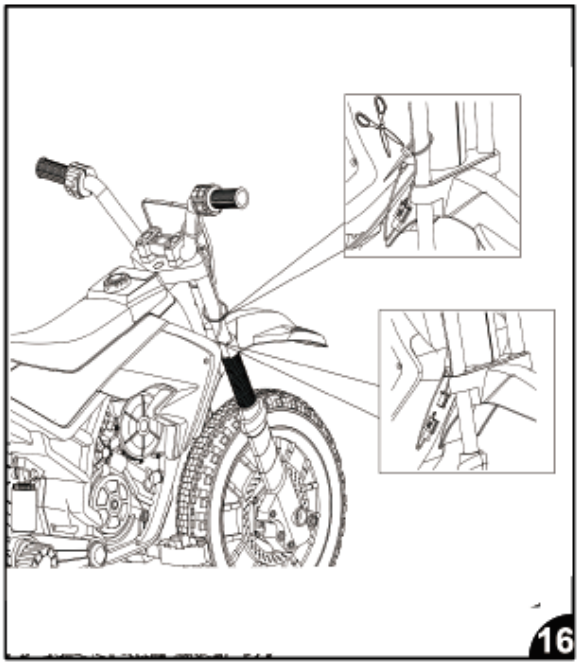

⑥ COLLEGARE L'ALIMENTAZIONE

- RUOTARE IL BLOCCO SULLA PARTE SUPERIORE DEL SEDILE PER SBLOCCARE LA POSIZIONE CON UN CACCIAVITE A TAGLIO.
- QUINDI RIMUOVERE IL SEDILE. (FIGURA 17)
- RIMUOVERE LE VITI IN DUE PEZZI DALLA MODANATURA DELLA BATTERIA CON UN CACCIAVITE. (FIGURA 18)
- INSERIRE LA BATTERIA NEL VANO BATTERIA.(FIGURA 19)
- COLLEGARE LA SPINA DI ALIMENTAZIONE. (FIGURA 20)
- INSTALLARE LA MODANATURA DELLA BATTERIA CON DUE PEZZI DI VITI CON UN CACCIAVITE.(FIGURA 21)
- CHIUDI IL SEDILE SEGUENDO LE INDICAZIONI NELLA FOTO.(22)

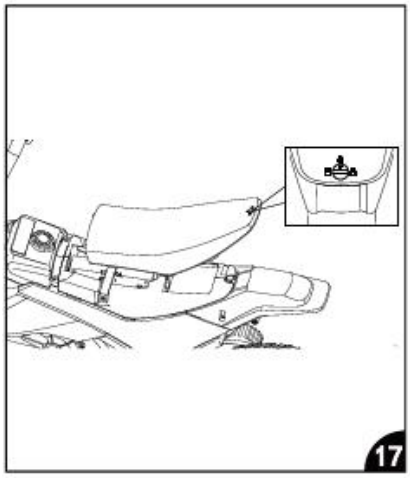

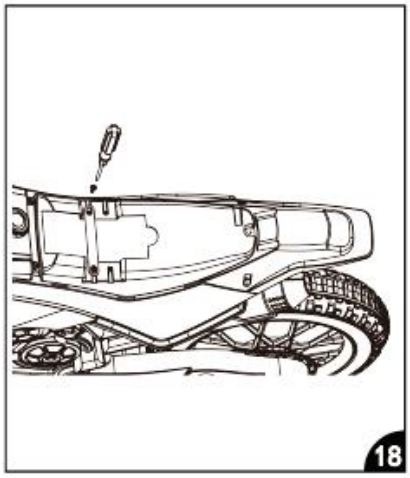

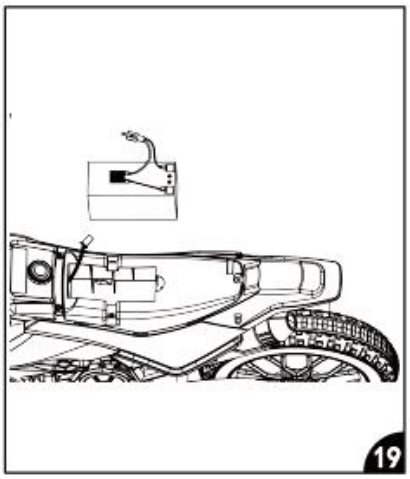

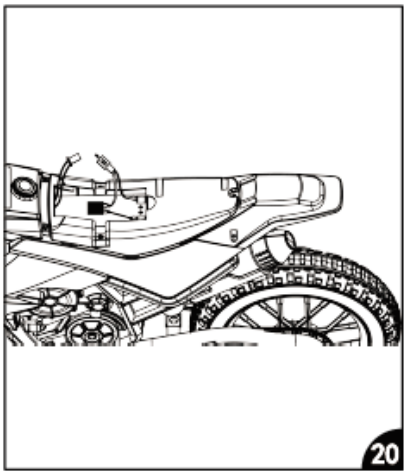

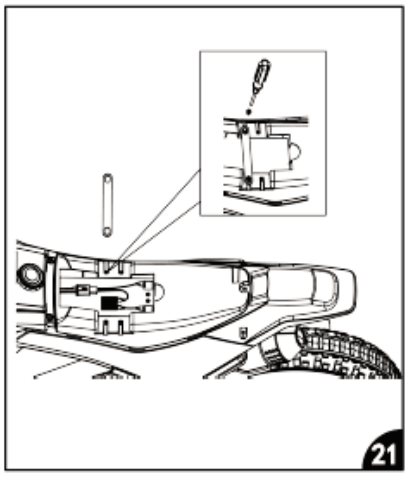

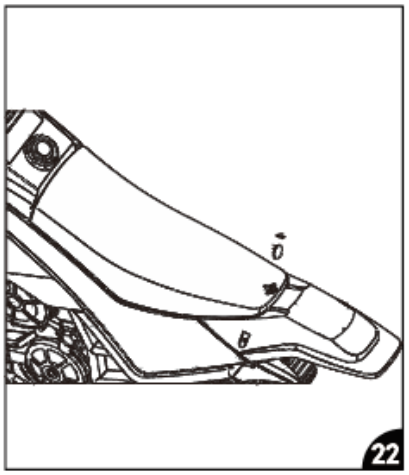

⑦ INTRODUZIONE ALLA FUNZIONE

- POWER SWITH:TUMN THE PRODUCT ON AND OF (IGURE 23)
- MUSIS LYERETE CAR EUIPPED WITH MUSIC UNCTON AND T CAN SHOWS POWER DISPLAY.(FIGURE23)
- PULSANTE AVANTI: PER SPOSTARE IN AVANTI IL PRODOTTO, PREMERE IL PULSANTE GIÙ. PER FRENARE O RALLENTARE, SCARICARE LA PRESSIONE DAL PULSANTE. (FIGURA 23)
- INTERRUTTORE ALTA/BASSA VELOCITÀ: AZIONARE IL PRODOTTO PER AVANZARE IN ALTA/BASSA VELOCITÀ. (FIGURA 24)

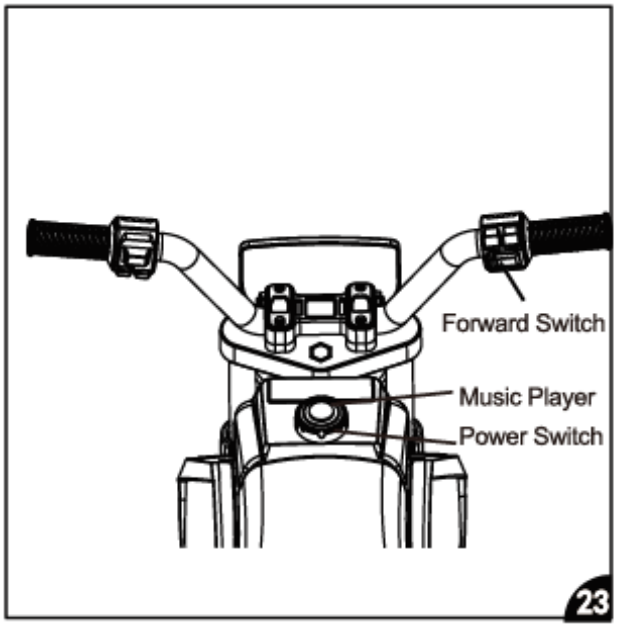

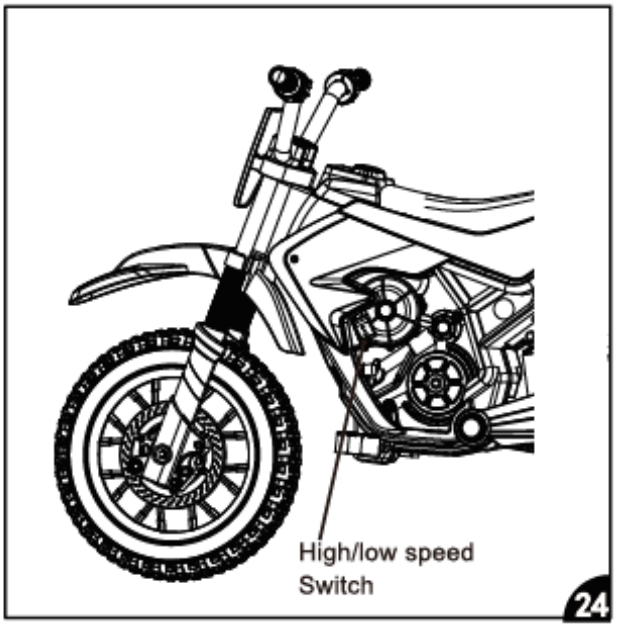

CARICA

⚠ AVVERTIMENTO:

SOLO UN ADULTO PUÒ CARICARE E RICARICARE LA BATTERIA!

⚠ AVVERTIMENTO:

QUESTO PRODOTTO CON PROTEZIONE DELLA CARICA: DURANTE LA CARICA, TUTTE LE FUNZIONI SARANNO INTERRUITE! SOLO GLI ADULTI POSSONO CARICARE E RICARICARE LA BATTERIA!

●L'INTERRUTTORE DI ALIMENTAZIONE DEVE ESSERE RUOTATO IN POSIZIONE 0FF DURANTE LA CARICA.
●PRIMA DEL PRIMO UTILIZZO, CARICARE LA BATTERIA PER 4-6 ORE. NON RICARICARE LA BATTERIA PER PIÙ DI 10 ORE PER EVITARE IL SURRISCALDAMENTO DEL CARICABATTERIE.
●QUANDO IL VEICOLO INIZIA A FUNZIONARE LENTAMENTE, RICARICARE LA BATTERIA.
●DOPO OGNI UTILIZZO O UNA VOLTA AL MESE TEMPO DI RICARICA MINIMO DA 8 A 12 ORE, MENO DI 20 ORE AL MASSIMO.
● UTILIZZARE L'UNICA BATTERIA RICARICABILE E CARICABATTERIA FORNITI CON IL VEICOLO. NON SOSTITUIRE MAI LA BATTERIA O IL CARICABATTERIA CON UN'ALTRA MARCA. L'USO DI UN'ALTRA BATTERIA O CARICABATTERIA PUÒ CAUSARE INCENDI O ESPLOSIONI.
●UTILIZZARE SOLO LA BATTERIA SPECIFICATA DAL PRODUTTORE
●UTILIZZARE SOLO IL CARICABATTERIA SPECIFICATO DAL PRODUTTORE.
●NON UTILIZZARE LA BATTERIA O IL CARICABATTERIA PER NESSUN ALTRO PRODOTTO.

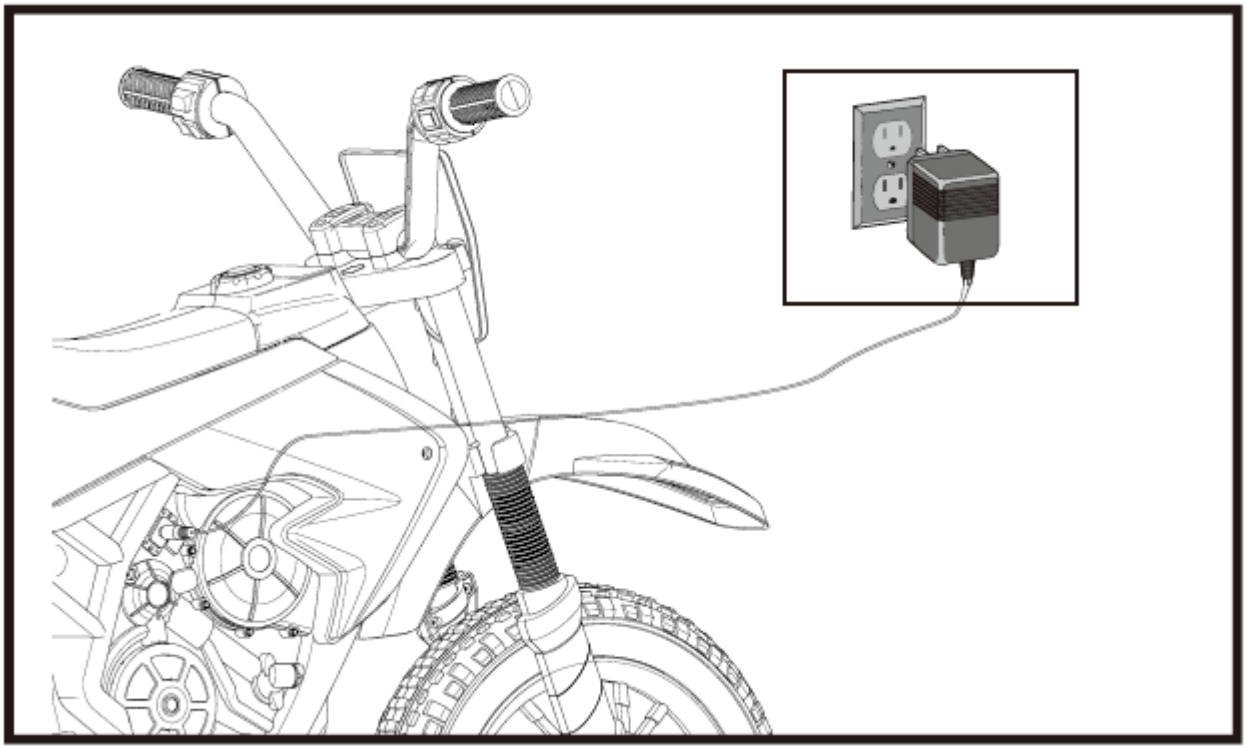

1. COLLEGARE LA PORTA DEL CARICABATTERIE NELLA PRESA DI INGRESSO (SOPRA IL PEDALE DESTRO)
2. COLLEGARE LA SPINA DEL CARICABATTERIE A UNA PRESA A MURO. LA BATTERIA INIZIA A CARICARSI.

RISOLUZIONE DEI PROBLEMI

SE IL VEICOLO NON SI ACCENDE:

- VERIFICARE CHE LA BATTERIA SIA CARICA O RICARICATA 8-10 DOPO L'UTILIZZO;
- VERIFICARE CHE IL COLLEGAMENTO ALLA BATTERIA SOTTO IL SEDILE SIA FUNZIONANTE;
- TENERE PRESENTE CHE C'E' UNA PROTEZIONE AUTOMATICA CHE DISCONNETTE IL CIRCUITO IN CASO DI SOVRACCARICO DI CORRENTE;
- TENERE PRESENTE CHE DOPO UN PERIODO DI MANCATO UTILIZZO LA BATTERIA POTREBBE ESSERSI SCARICATA E DANNEGGIATA;

SE IL CLACSON O GLI EFFETTI SONORI NON FUNZIONANO CORRETTAMENTE:

- VERIFICARE SE LA BATTERIA SIA CARICA, ALTRIMENTI POTREBBE ESSERE DANNEGGIATA.

AVVERTENZE SULLE BATTERIE

- LE BATTERIE NON RICARICABILI NON DEVONO ESSERE RICARICATE.
- LE BATTERIE RICARICABILI DEVONO ESSERE RIMOSSE DAL GIOCATTOLO PRIMA DI ESSERE RICARICATE.
- LE BATTERIE RICARICABILI DEVONO ESSERE RICARICATE SOLO SOTTO LA SUPERVISIONE DI UN ADULTO.
- BATTERIE DI DIVERSO TIPO O BATTERIE NUOVE E USATE NON DEVONO ESSERE MISCHIATE.
- LE BATTERIE DEVONO ESSERE INSERITE RISPETTANDO LA CORRETTA POLARITA'.
- LE BATTERIE SCARICHE DEVONO ESSERE RIMOSSE DAL GIOCATTOLO.
- NON DISPERDERE NELL'AMBIENTE LE BATTERIE USATE E RISPETTARE LE NORME IN MATERIA DI RIFIUTI PERICOLOSI.
- I MORSETTI DI ALIMENTAZIONE NON DEVONO ESSERE CORTOCIRCUITATI.
- NON RICARICARE IL PACCO BATTERIA SE PRESENTA SEGNI DI MALFUNZIONAMENTO O DANNEGGIAMENTO.
- IL FABBRICANTE NON E' RESPONSABILE DI EVENTUALI INTERFERENZE CON RADIO, TV O ALTRI APPARECCHI DOVUTE A MODIFICHE NON AUTORIZZATE AL GIOCATTOLO.
- ESAMINARE REGOLARAMENTE IL CARICABATTERIE ED IL SUO CAVO, L'INVOLUCRO E LA SPINA. NON UTILIZZARE IN CASO DI SEGNI DI DANNEGGIAMENTO.

MANUTENZIONE

- CONTROLLARE CON CURA CHE OGNI PARTE SIA MONTATA CORRETTAMENTE PRIMA DELL'USO.
- LUBRIFICARE PERIODICAMENTE LE PARTI MECCANICHE.
- NON CONSERVARE A LUNGO IN LUOGHI ECCESSIVAMENTE UMIDI, CALDI O FREDDI.
- CARICARE PERIODICAMENTE LA BATTERIA DURANTE I PERIODI PROLUNGATI DI MANCATO UTILIZZO.

ATTENZIONE: NON SMALTIRE I RIFIUTI DELLE PARTI ELETTRICHE ED ELETTRONICHE COME RIFIUTI URBANI MA EFFETTUARE UNA RACCOLTA SEPARATA COME INDICATO DAL SIMBOLO DEL CONTENITORE BARRATO. IN CASO DI ACQUISTO DI UNA NUOVA APPARECCHIATURA IL PRODOTTO PUO' ESSERE RICONSEGNATO AL DISTRIBUTORE. L'USO IMPROPRIO PUO' CAUSARE DANNI ALLA

SALUTE. IN CASO DI SMALTIMENTO ABUSIVO SONO PREVISTE DALLA LEGGE SANZIONI AMMINISTRATIVE E PENALI.

Per info ed assistenza tecnica scrivere a service@colibrifun.com
MADE IN CHINA

service@colibrifun.com
www.**colibrifun.com**