colibrì

we take fun seriously.

User's manual / Manual de uso /Manuale utente

DESERT TWO SEATS
BIPLAZA/DUE POSTI

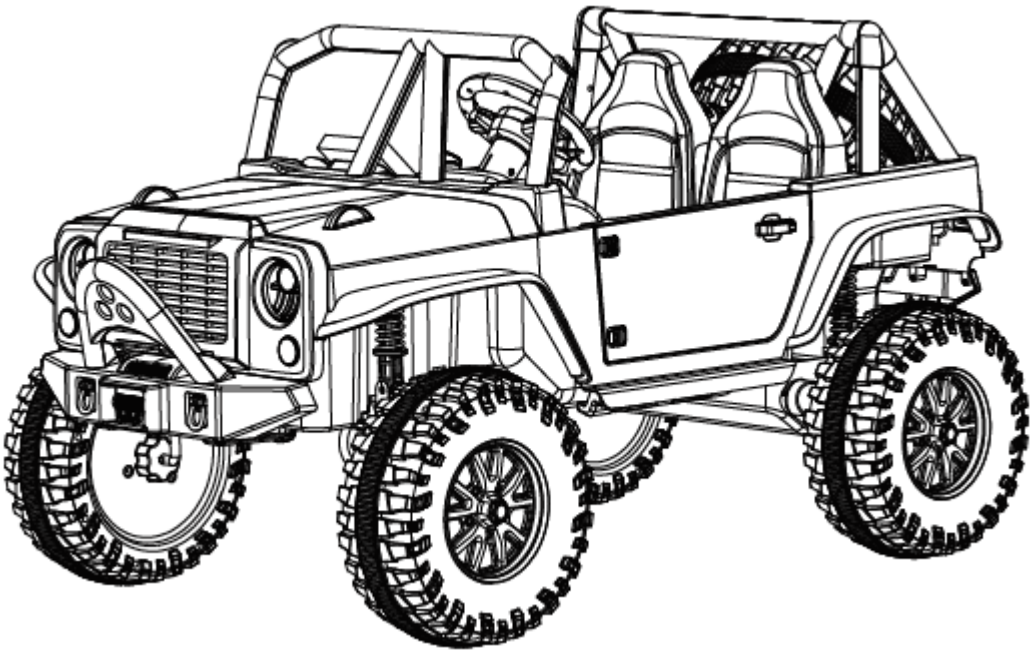

00122013 (QY2188) DESERT TWO SEATS/BIPLAZA/DUE POSTI

00122031 (QY2188) DESERT TWO SEATS/BIPLAZA/DUE POSTI

Manuale utente

LEGGERE E CONSERVARE QUESTO MANUALE PER FUTURA CONSULTAZIONE. PRODOTTO NON ADATTO AI BAMBINI DI ETA' INFERIORE AI 36 MESI PERCHE' CONTIENE PICCOLE PARTI NEL SUO STATO DISASSEMBLATO CHE POTREBBERO ESSERE INGERITE. RISCHIO DI CADUTA. NECESSARIO L'ASSEMBLAGGIO E LA SUPERVISIONE DA PARTE DI UN ADULTO. IMPORTATO DA FERRERA & FERRERA S.R.L. VIALE REGIONE SICILIANA N.O., 9478 - 90147 PALERMO (ITALY) WEB www.colibrifun.com ; E-MAIL info@colibrifun.com

AVVERTENZE PRELIMINARI

- **Le immagini presenti nel manuale vengono impiegate per illustrare le modalità d'uso e la struttura del prodotto; è normale riscontrare qualche differenza tra immagini e pratica.**
- **Al fine di migliorare la qualità del prodotto, potremmo cambiare alcune parti della struttura o della forma del veicolo senza preavviso. Chiediamo la massima comprensione da parte dei nostri clienti.**
- **Questo manuale contiene informazioni importanti. Conservarlo per consultazioni future.**
- **Leggere attentamente il presente manuale prima dell'utilizzo del prodotto.**
- **ATTENZIONE: Maneggiare le buste di plastica in modo appropriato e non consentire ai bambini di giocarci al fine evitare il soffocamento.**
- **Prima del primo utilizzo del veicolo è consigliabile che la batteria venga completamente caricata per 6-8 ore.**
- **Questo prodotto può essere utilizzato solo su superfici piane.**

SPECIFICHE TECNICHE (i seguenti parametri sono indicativi)

Descrizione	Specifiche
Batteria e fusibili	12V 10Ah
Motore	550#*2
Età consigliata	3-8 ANNI
Carico massimo	30kg
Dimensioni	1380*740*700mm
Ore di utilizzo	Ricarica 8/12h,

GRAZIE PER AVER SCELTO QUESTA AUTO A BATTERIA PER BAMBINI.
SI PREGA DI LEGGERE QUESTE ISTRUZIONI PRIMA DI UTILIZZARE QUESTO PRODOTTO. TI MOSTRERÀ IL METODO CORRETTO DI INSTALLAZIONE E FUNZIONAMENTO. AL FINE DI EVITARE CHE IL METODO ERRATO CAUSI IL DANNO DI
IL PRODOTTO O FERIRE IL TUO BAMBINO, SI PREGA DI CONSERVARE CORRETTAMENTE QUESTE ISTRUZIONI.

ELENCO DELLE PARTI

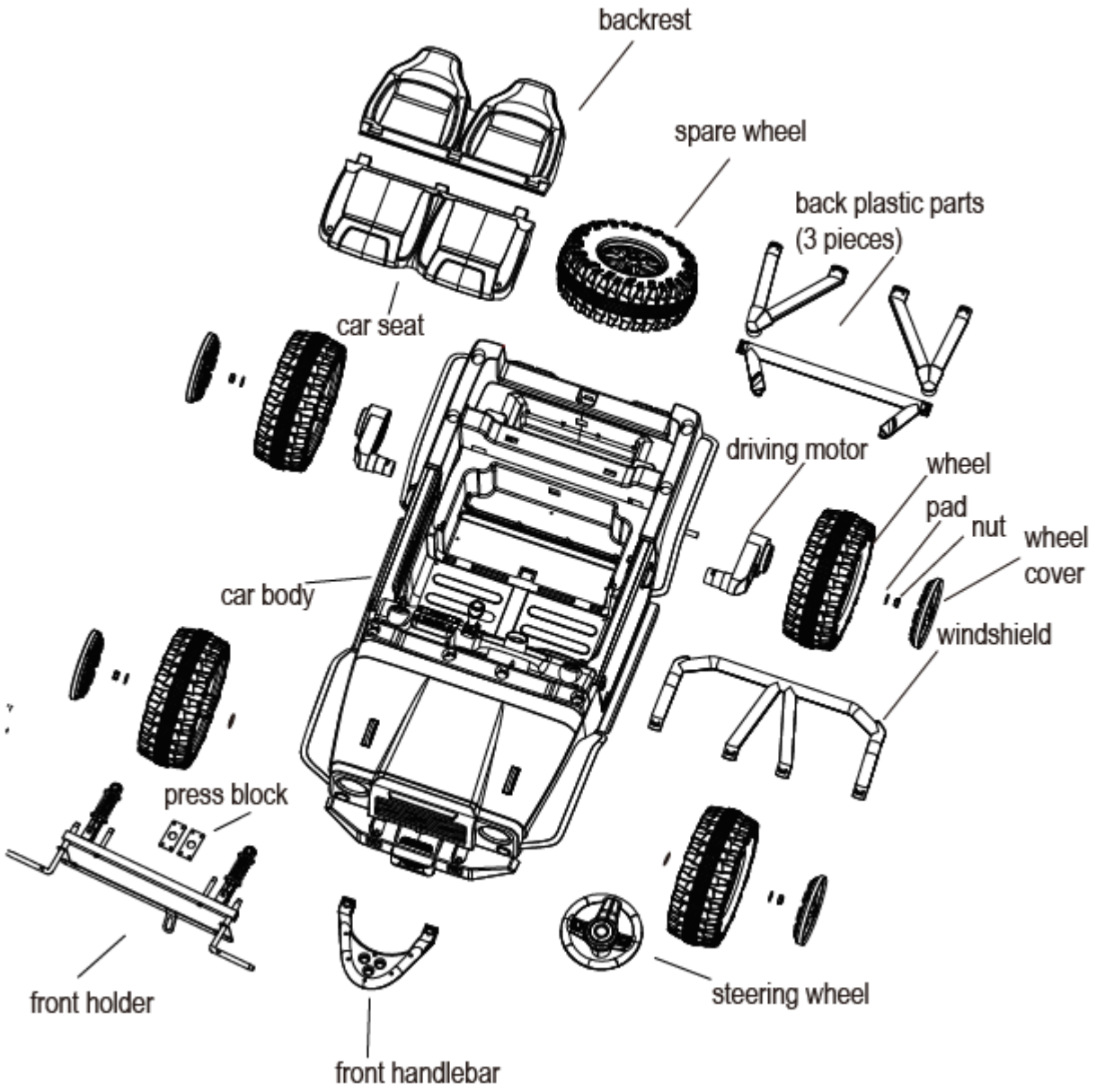

1. SCHIENALE; 2.RUOTA DI SCORTA; 3. PARTI IN PLASTICA POSTERIORE (3 pezzi); 4. SEGGIOLINO AUTO; 5. MOTORE DI GUIDA; 6. RUOTA; 7.PAD; 8. NOCE; 9. COPRIRUOTA; 10. CARROZZERIA; 11. PARABREZZA; 12. BLOCCO STAMPA; 13. SUPPORTO ANTERIORE; 14. MANUBRIO ANTERIORE; 15. VOLANTE

ISTRUZIONI PER L'INSTALLAZIONE

1. L'INSTALLAZIONE DELLA SERRANDA

CAPOVOLGERE LA CARROZZERIA, INSERIRE I DUE AMMORTIZZATORI NEI DUE FORI DEGLI AMMORTIZZATORI SUI DUE LATI.

COME L'IMMAGINE QUI SOTTO.

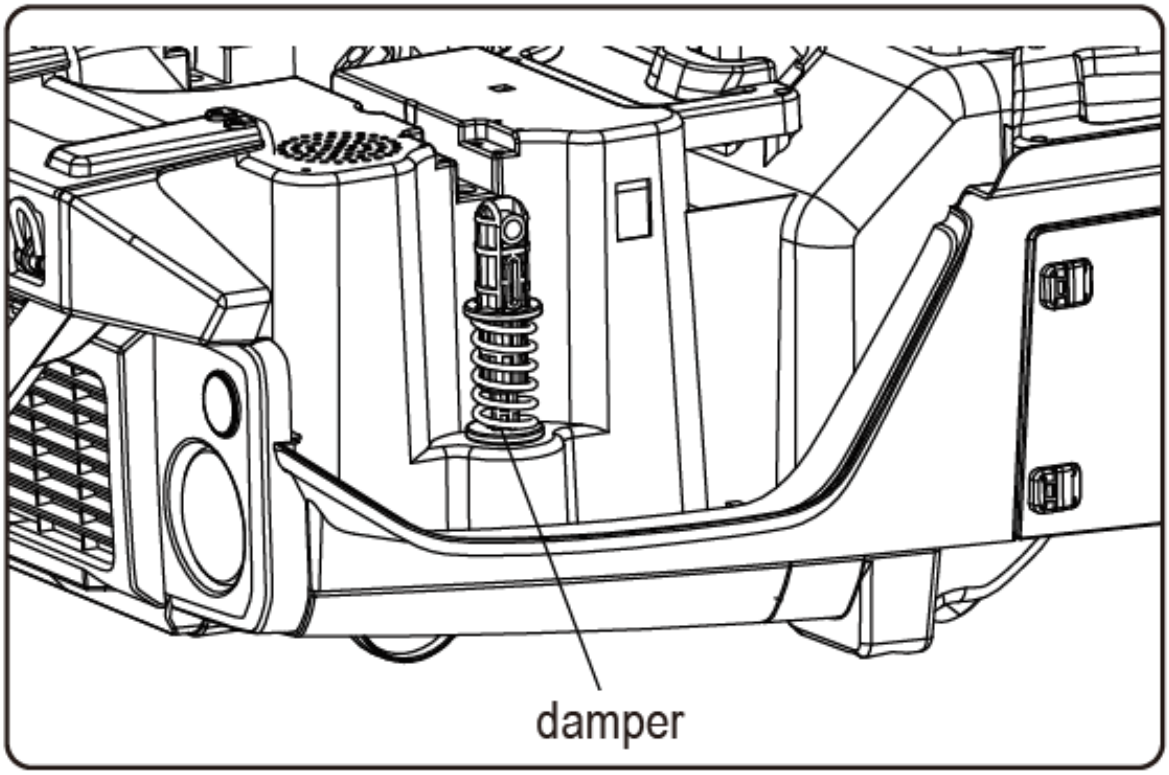

2. INSTALLAZIONE DELLE RUOTE

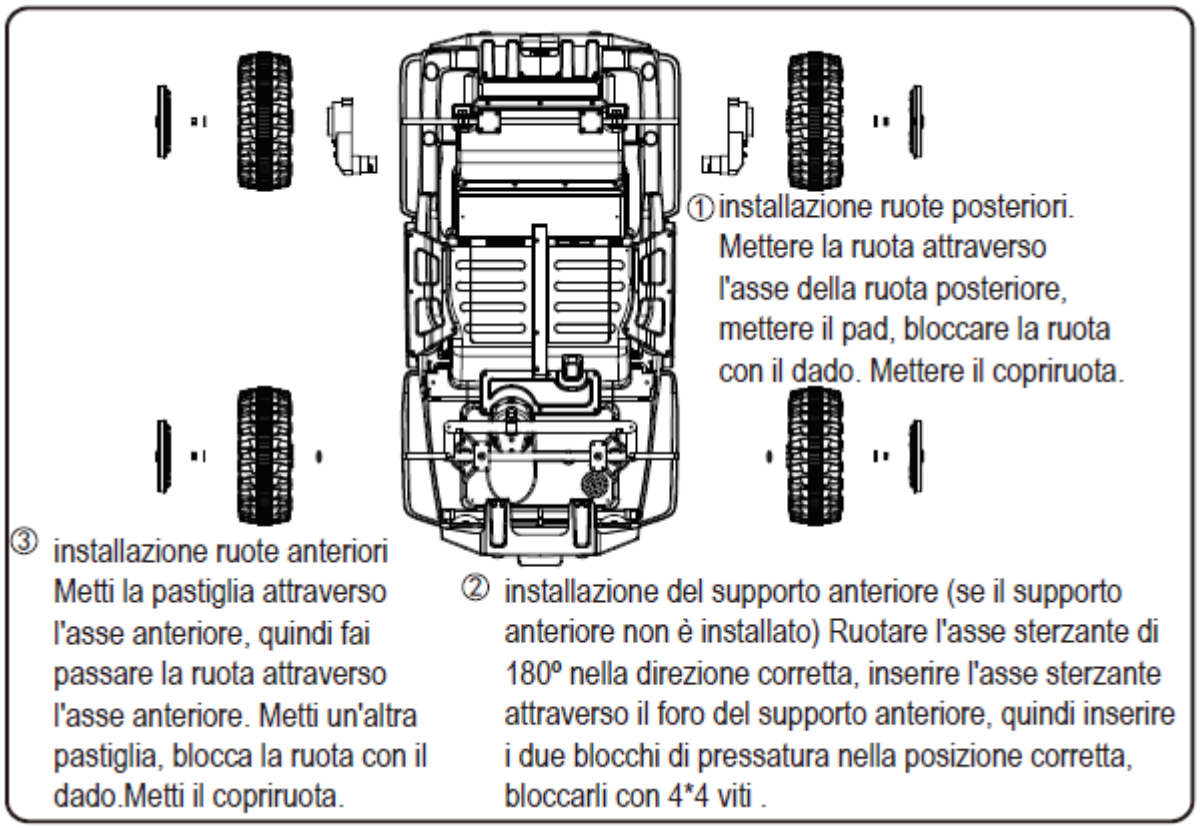

3. COLLEGAMENTO DI ALIMENTAZIONE

APRIRE IL COFANO DELL'AUTO, TOGLIERE TOGLIERE IL COPERCHIO DI PROTEZIONE DELL'ALIMENTAZIONE, COLLEGARE IL TERMINALE DI ALIMENTAZIONE

PORTO CON LA LINEA PRINCIPALE. LA LINEA ROSSA SI COLLEGA CON LA LINEA ROSSA (NOTA: COLLEGARE IL POLO NEL MODO CORRETTO)

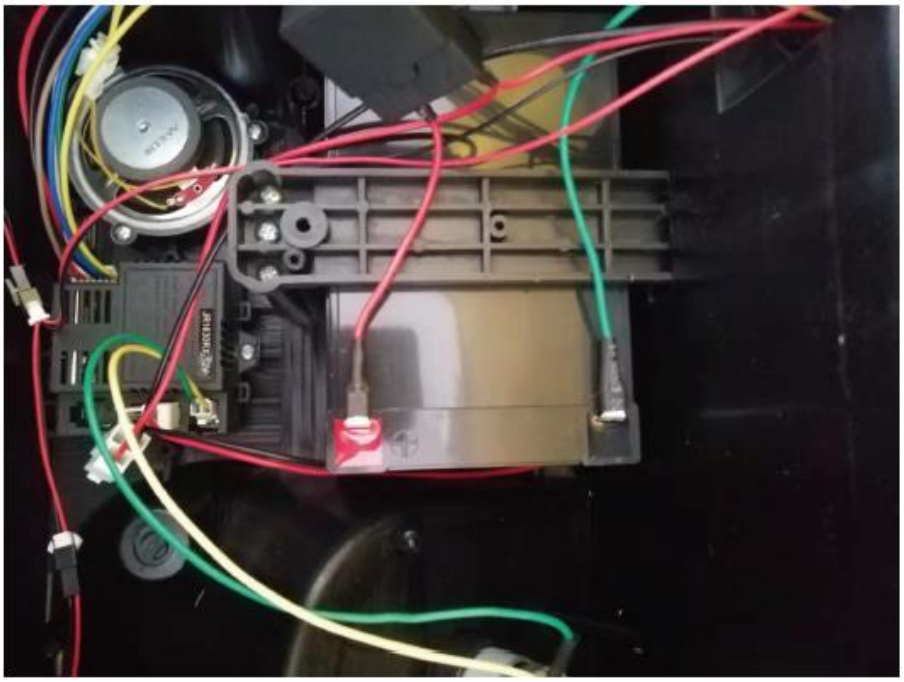

4. INSTALLAZIONE DEL SEGGIOLINO AUTO

INSERIRE LO SCHIENALE SULLA CARROZZERIA, QUINDI INSERIRE IL SEGGIOLINO AUTO SULLO SCHIENALE. INSERIRE

I DUE GANCI NEI DUE FORI SULLA CARROZZERIA, BLOCCARLO CON DUE VITI 4*14.

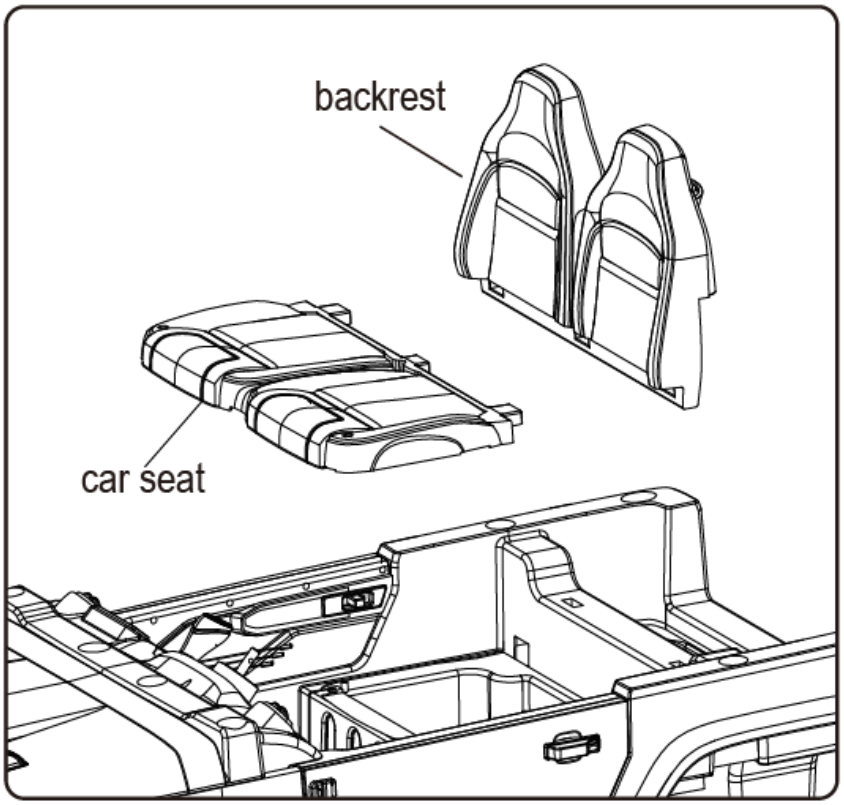

5. INSTALLAZIONE DEL VOLANTE

COLLEGARE LE LINEE, INSERIRE LE LINEE NEL FORO DEL VOLANTE. SBLOCCARE LA VITE DEL VOLANTE, SOLLEVARE L'ASSE DEL VOLANTE, INSERIRE IL VOLANTE NELL'ASSE, BLOCCARLO CON LA VITE.

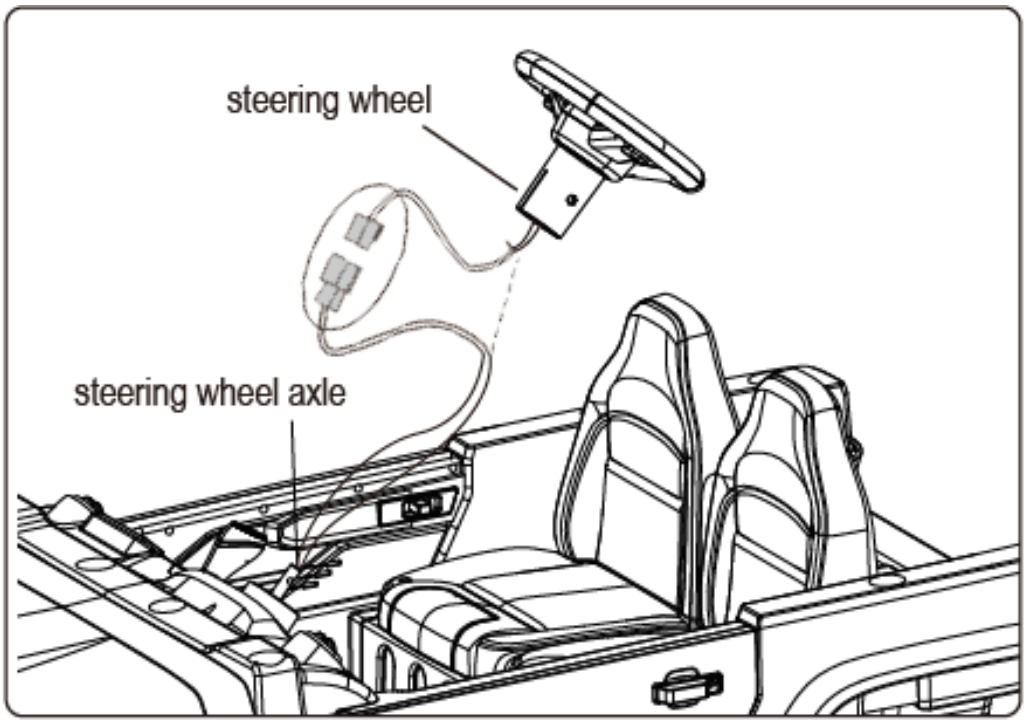

6. INSTALLAZIONE DEL MANUBRIO ANTERIORE, DEL PARABREZZA E DELLE PARTI IN PLASTICA POSTERIORI (3 PEZZI).

INSERIRE IL MANUBRIO ANTERIORE NELLA CARROZZERIA, SISTEMARLO CON I FORI. STESSA INSTALLAZIONE PER

PARABREZZA E PARTI IN PLASTICA POSTERIORI (3 PEZZI)

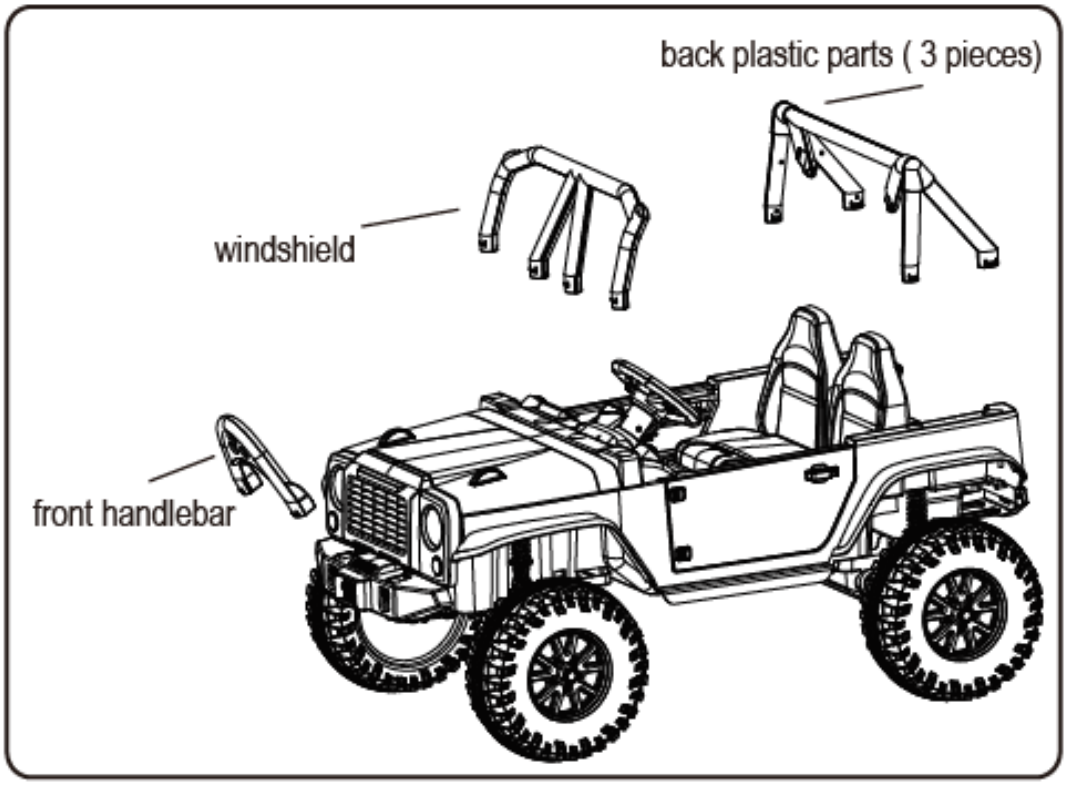

7. INSTALLAZIONE RUOTA DI SCORTA.
BLOCCARE LO SCHIENALE E LA PARTE IN PLASTICA NERA CON DUE VITI 4*14 NEI FORI CORRETTI (VEDI FOTO). INSERIRE LA RUOTA DI SCORTA NELLA CARROZZERIA, SISTEMARLA CON IL
FORO CORRETTO.

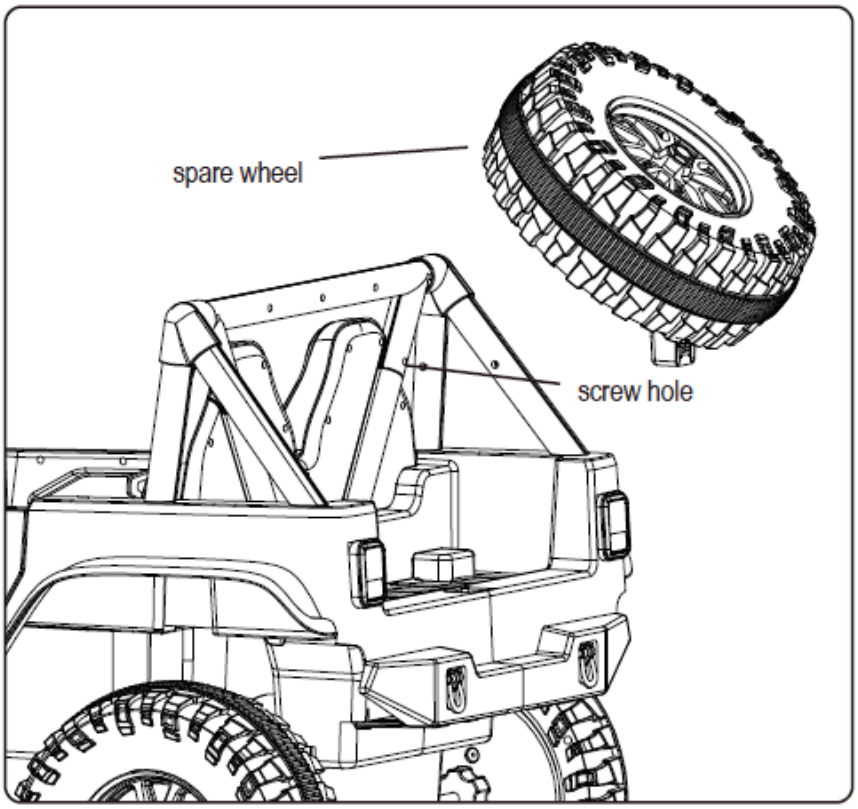

DASH-BOARD FUNCTION

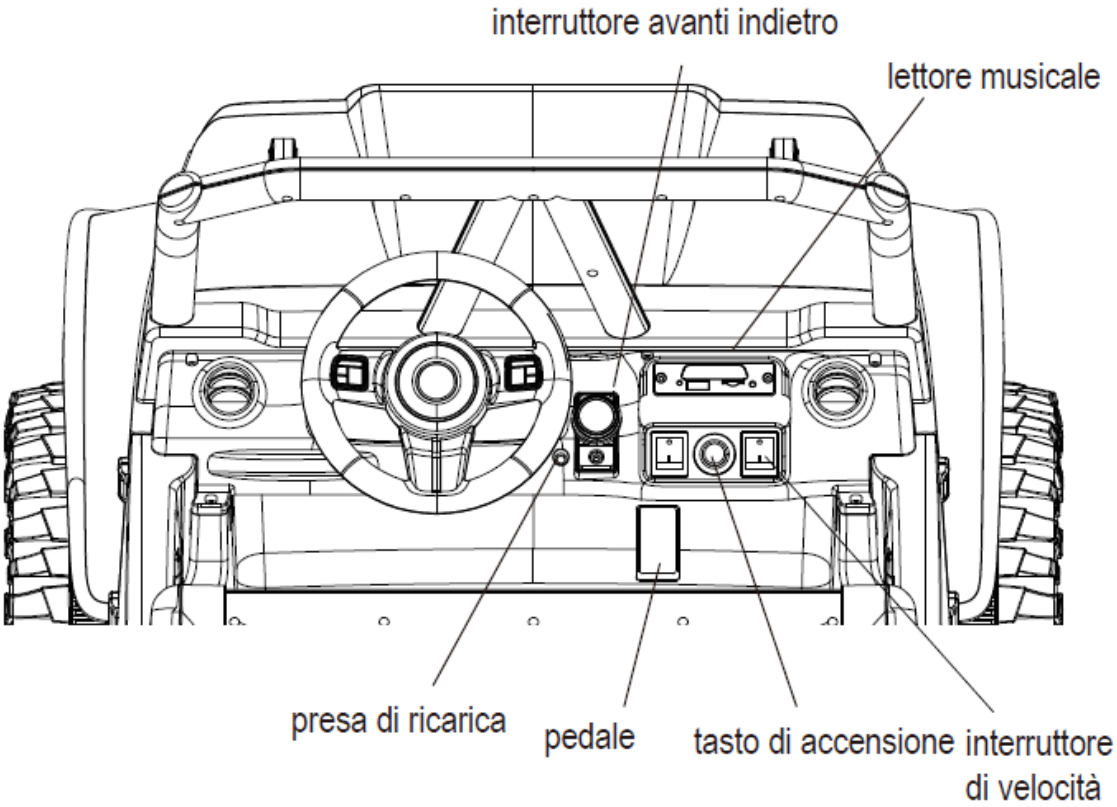

RISOLUZIONE DEI PROBLEMI

SE IL VEICOLO NON SI ACCENDE:

- VERIFICARE CHE LA BATTERIA SIA CARICA O RICARICATA 8-10 DOPO L'UTILIZZO;
- VERIFICARE CHE IL COLLEGAMENTO ALLA BATTERIA SOTTO IL SEDILE SIA FUNZIONANTE;
- TENERE PRESENTE CHE C'E' UNA PROTEZIONE AUTOMATICA CHE DISCONNETTE IL CIRCUITO IN CASO DI SOVRACCARICO DI CORRENTE;
- TENERE PRESENTE CHE DOPO UN PERIODO DI MANCATO UTILIZZO LA BATTERIA POTREBBE ESSERSI SCARICATA E DANNEGGIATA;

SE IL CLACSON O GLI EFFETTI SONORI NON FUNZIONANO CORRETTAMENTE:

- VERIFICARE SE LA BATTERIA SIA CARICA, ALTRIMENTI POTREBBE ESSERE DANNEGGIATA.

AVVERTENZE SULLE BATTERIE

- LE BATTERIE NON RICARICABILI NON DEVONO ESSERE RICARICATE.
- LE BATTERIE RICARICABILI DEVONO ESSERE RIMOSSE DAL GIOCATTOLO PRIMA DI ESSERE RICARICATE.
- LE BATTERIE RICARICABILI DEVONO ESSERE RICARICATE SOLO SOTTO LA SUPERVISIONE DI UN ADULTO.
- BATTERIE DI DIVERSO TIPO O BATTERIE NUOVE E USATE NON DEVONO ESSERE MISCHIATE.
- LE BATTERIE DEVONO ESSERE INSERITE RISPETTANDO LA CORRETTA POLARITA'.
- LE BATTERIE SCARICHE DEVONO ESSERE RIMOSSE DAL GIOCATTOLO.
- NON DISPERDERE NELL'AMBIENTE LE BATTERIE USATE E RISPETTARE LE NORME IN MATERIA DI RIFIUTI PERICOLOSI.
- I MORSETTI DI ALIMENTAZIONE NON DEVONO ESSERE CORTOCIRCUITATI.
- NON RICARICARE IL PACCO BATTERIA SE PRESENTA SEGNI DI MALFUNZIONAMENTO O DANNEGGIAMENTO.
- IL FABBRICANTE NON E' RESPONSABILE DI EVENTUALI INTERFERENZE CON RADIO, TV O ALTRI APPARECCHI DOVUTE A MODIFICHE NON AUTORIZZATE AL GIOCATTOLO.
- ESAMINARE REGOLARAMENTE IL CARICABATTERIE ED IL SUO CAVO, L'INVOLUCRO E LA SPINA. NON UTILIZZARE IN CASO DI SEGNI DI DANNEGGIAMENTO.

MANUTENZIONE

- CONTROLLARE CON CURA CHE OGNI PARTE SIA MONTATA CORRETTAMENTE PRIMA DELL'USO.
- LUBRIFICARE PERIODICAMENTE LE PARTI MECCANICHE.
- NON CONSERVARE A LUNGO IN LUOGHI ECCESSIVAMENTE UMIDI, CALDI O FREDDI.
- CARICARE PERIODICAMENTE LA BATTERIA DURANTE I PERIODI PROLUNGATI DI MANCATO UTILIZZO.

ATTENZIONE: NON SMALTIRE I RIFIUTI DELLE PARTI ELETTRICHE ED ELETTRONICHE COME RIFIUTI URBANI MA EFFETTUARE UNA RACCOLTA SEPARATA COME INDICATO DAL SIMBOLO DEL CONTENITORE BARRATO. IN CASO DI ACQUISTO DI UNA NUOVA APPARECCHIATURA IL PRODOTTO PUO' ESSERE RICONSEGNATO AL DISTRIBUTORE. L'USO IMPROPRIO PUO' CAUSARE DANNI ALLA SALUTE. IN CASO DI SMALTIMENTO ABUSIVO SONO PREVISTE DALLA LEGGE SANZIONI AMMINISTRATIVE E PENALI.

Per info ed assistenza tecnica scrivere a service@colibrifun.com
MADE IN CHINA

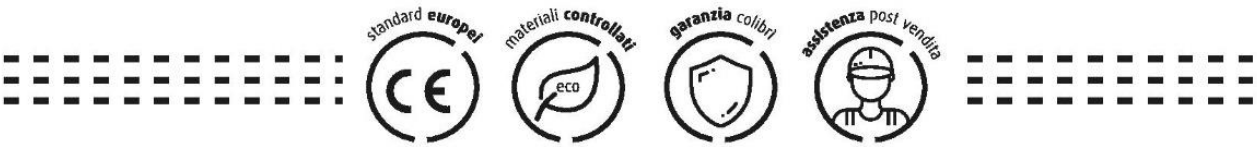

we take fun seriously.

service@colibrifun.com
www.**colibrifun.com**