User's manual / Manual de uso /Manuale utente

FORMULA

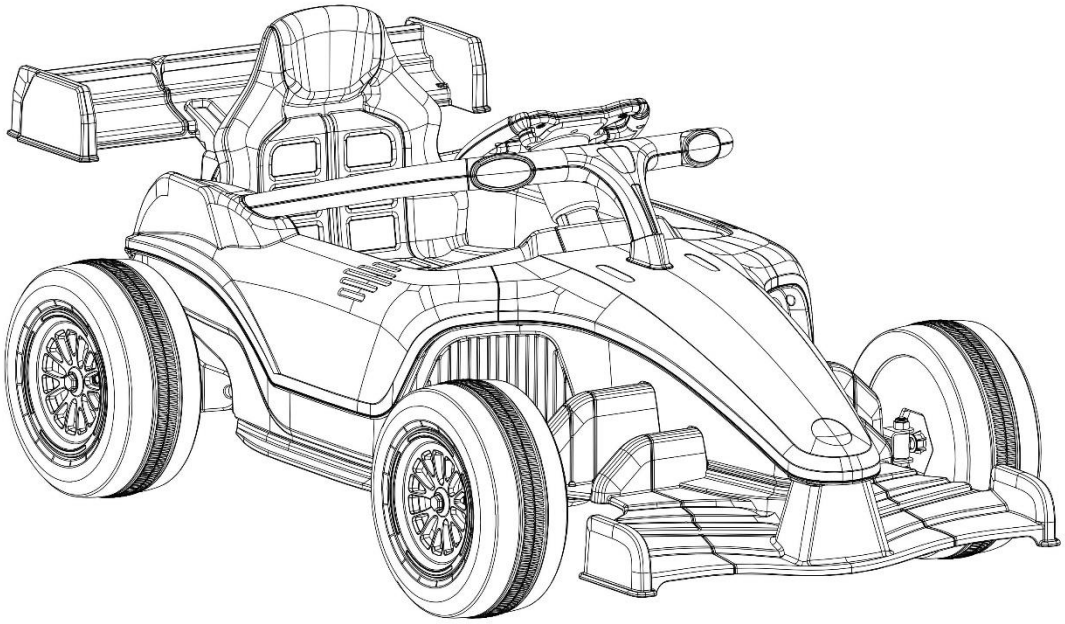

00122022 (WH001) FORMULA

Manuale utente

LEGGERE E CONSERVARE QUESTO MANUALE PER FUTURA CONSULTAZIONE. PRODOTTO NON ADATTO AI BAMBINI DI ETA' INFERIORE AI 36 MESI PERCHE' CONTIENE PICCOLE PARTI NEL SUO STATO DISASSEMBLATO CHE POTREBBERO ESSERE INGERITE. RISCHIO DI CADUTA. NECESSARIO L'ASSEMBLAGGIO E LA SUPERVISIONE DA PARTE DI UN ADULTO. IMPORTATO DA FERRERA & FERRERA S.R.L. VIALE REGIONE SICILIANA N.O., 9478 - 90147 PALERMO (ITALY) WEB www.colibrifun.com ; E-MAIL info@colibrifun.com

AVVERTENZE PRELIMINARI

- **Le immagini presenti nel manuale vengono impiegate per illustrare le modalità d'uso e la struttura del prodotto; è normale riscontrare qualche differenza tra immagini e pratica.**
- **Al fine di migliorare la qualità del prodotto, potremmo cambiare alcune parti della struttura o della forma del veicolo senza preavviso. Chiediamo la massima comprensione da parte dei nostri clienti.**
- **Questo manuale contiene informazioni importanti. Conservarlo per consultazioni future.**
- **Leggere attentamente il presente manuale prima dell'utilizzo del prodotto.**
- **ATTENZIONE: Maneggiare le buste di plastica in modo appropriato e non consentire ai bambini di giocarci al fine evitare il soffocamento.**
- **Prima del primo utilizzo del veicolo è consigliabile che la batteria venga completamente caricata per 6-8 ore.**
- **Questo prodotto può essere utilizzato solo su superfici piane.**

SPECIFICHE TECNICHE (i seguenti parametri sono indicativi)

Descrizione	Specifiche
Batteria e fusibili	12V7AH*1
Motore	12V*2
Età consigliata	3-7 ANNI
Carico massimo	30kg
Dimensioni	1280*730*500mm
Velocità	2-5 km/hr
Ore di utilizzo	Ricarica 8/12h
Caricabatteria	12V900~1000MA

※AL DI SOPRA DEI PARAMETRI SELEZIONATI PER I CLIENTI, I PARAMETRI SPECIFICI SI BASANO SUL PARAMETRO EFFETTIVO.

ELENCO DELLE PARTI

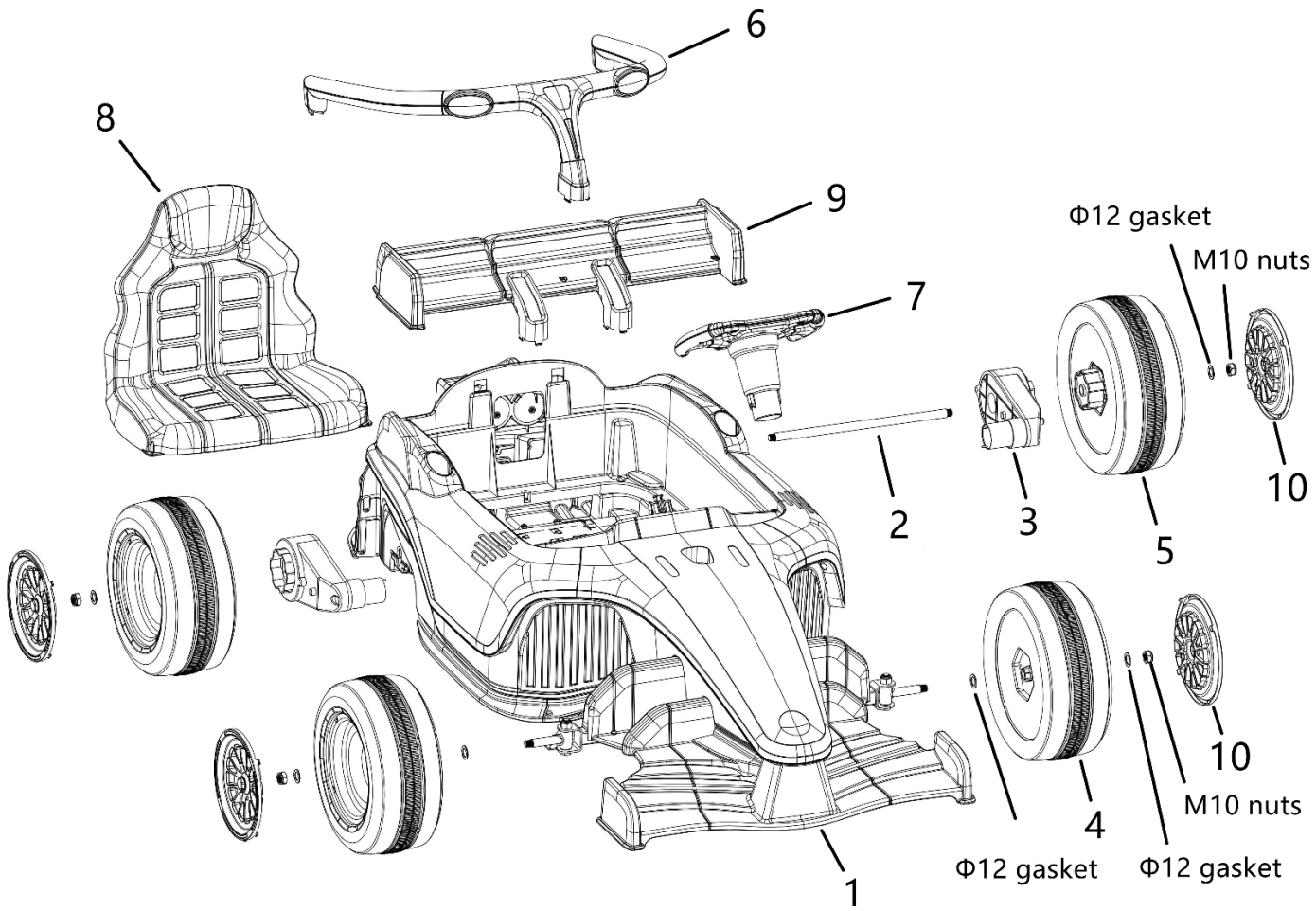

LO STRUMENTO NECESSARIO PER L'INSTALLAZIONE (AUTOSUFFICIENTE):
CACCIAVITE A CROCE

MANUALE DI ISTRUZIONI CON ISTRUZIONI DI MONTAGGIO

ATTENZIONE: IL MONTAGGIO DEVE ESSERE ESEGUITO DA ADULTI

NO.	NOME DELL'ACCESSORIO	QTÀ	OSSERVAZIONI
1	CARROZZERIA	1	
2	ASSE POSTERIORE	1	L'ASSE POSTERIORE HA DUE DADI M10 SU ENTRAMBE LE ESTREMITÀ
3	MOTORE AZIONATO	2	L:SINISTRA; R: GIUSTO
4	RUOTA ANTERIORE	2	
5	GUIDARE LA RUOTA POSTERIORE	2	LA RUOTA POSTERIORE È DOTATA DI ANELLO CONDOTTO
6	STAFFA	1	
7	VOLANTE	1	
8	POSTO A SEDERE	1	
9	ALA POSTERIORE	1	
10	COPRIRUOTA	4	
11	TELECOMANDO	1	
12	CARICABATTERIE	1	
13	ISTRUZIONI	1	
14	PACCHETTO PARZIALE	1	GUARNIZIONE Φ12: 6 VITE A TESTA PIATTA 4*12: 2 CHIAVE A BUSSOLA M10: 2

ISTRUZIONI PER L'INSTALLAZIONE

1. INSTALLARE LA RUOTA ANTERIORE E LA RUOTA POSTERIORE MOTRICE

① RIMUOVERE I DADI M10 SU ENTRAMBI I LATI DELL'ASSALE ANTERIORE E POSTERIORE COME SCORTA (4 PEZZI).
② INSTALLARE UNA GUARNIZIONE Φ12 SULL'ASSE ANTERIORE, QUINDI INSERIRE UNA RUOTA ANTERIORE E UNA GUARNIZIONE Φ12 E AVVITARE UN DADO M10 SULL'ASSE ANTERIORE CON UNA CHIAVE A TUBO.
③ INSTALLARE LA RUOTA ANTERIORE SULL'ALTRO LATO ALLO STESSO MODO.
④ METTERE L'ASSE POSTERIORE ATTRAVERSO LA CARROZZERIA, INSTALLARE UN MOTORE DI AZIONAMENTO SULL'ASSE POSTERIORE (IL MOTORE L CORRISPONDE AL LATO L DELLA CARROZZERIA, IL MOTORE R CORRISPONDE AL LATO R DELLA CARROZZERIA), QUINDI INSERIRE UNA RUOTA POSTERIORE (CON ANELLO GUIDA), UNA GUARNIZIONE Φ12 E AVVITARE UN DADO M10.
⑤ INSTALLARE LA RUOTA POSTERIORE MOTRICE SULL'ALTRO LATO ALLO STESSO MODO.
(SUGGERIMENTI: SERRARE I DADI SU ENTRAMBI I LATI DELL'ASSE POSTERIORE CON DUE CHIAVI A BUSSOLA IN DIREZIONI OPPOSTE CONTEMPORANEAMENTE)
⑥ INFINE, AGGANCIARE IL COPRIRUOTA ALLE QUATTRO RUOTE.

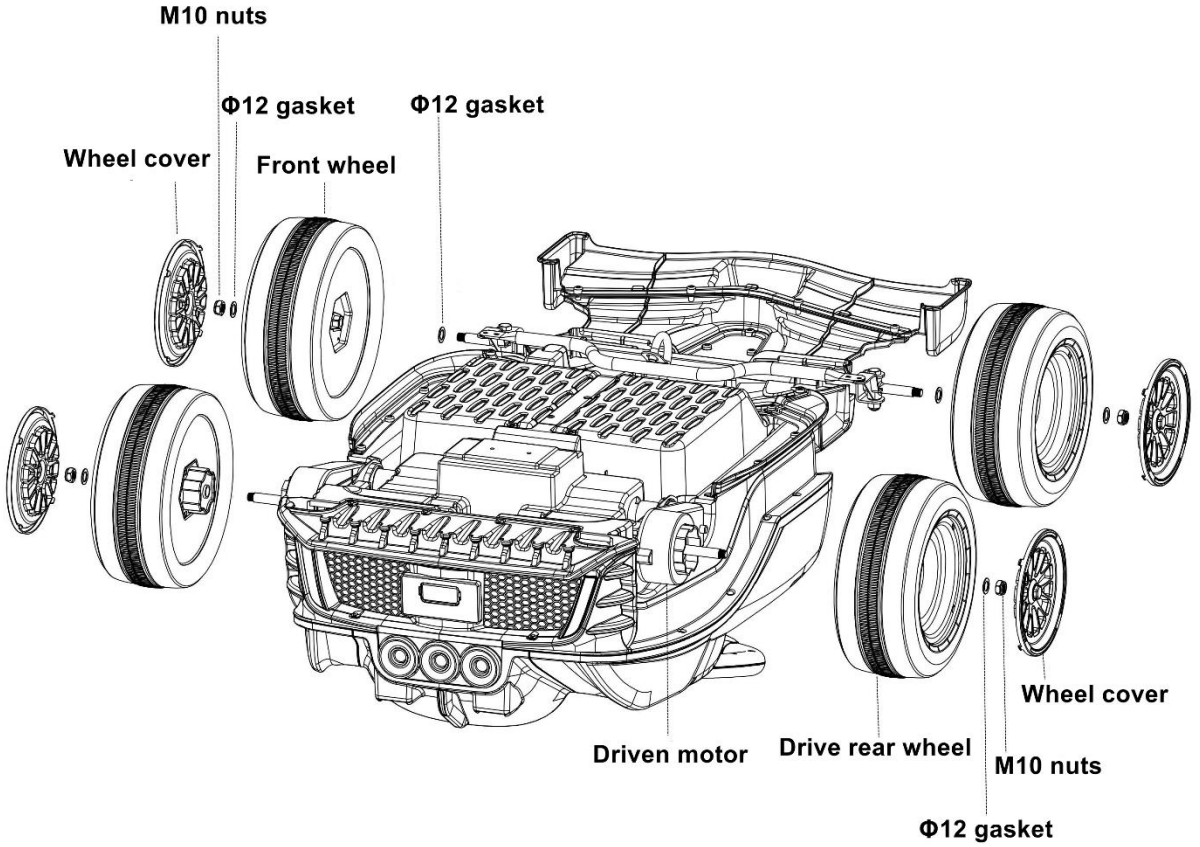

2. INSTALLARE IL VOLANTE

① COLLEGARE IL PLUG-IN DELLA MUSICA SUL VOLANTE AL PLUG-IN DELLA MUSICA ACCANTO AL PIANTONE DEL VOLANTE, QUINDI INSERIRE IL PLUG-IN COLLEGATO NEL FORO SUL LATO INFERIORE DEL VOLANTE.

② ALLINEARE IL VOLANTE CON IL PIANTONE DEL VOLANTE E REGOLARE LA SCANALATURA DI BLOCCAGGIO DEL VOLANTE, QUINDI PREMERE CON FORZA PER FISSARE IL VOLANTE DOPO L'ALLINEAMENTO.

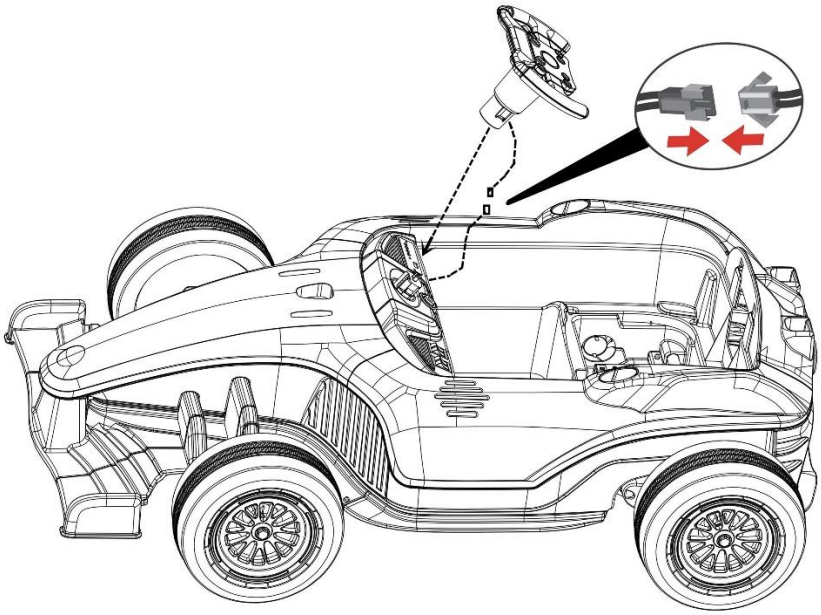

3. INSTALLARE LA STAFFA

① COLLEGARE IL PLUG-IN DELLA LAMPADA SULLA STAFFA AL PLUG-IN DELLA LAMPADA SUL MOTORE ANTERIORE.

② REGOLARE LA FIBBIA DELLA STAFFA PER ALLINEARLA CON LA SCANALATURA DI BLOCCAGGIO DEL CORPO E PREMERE CON FORZA PER FISSARLA.

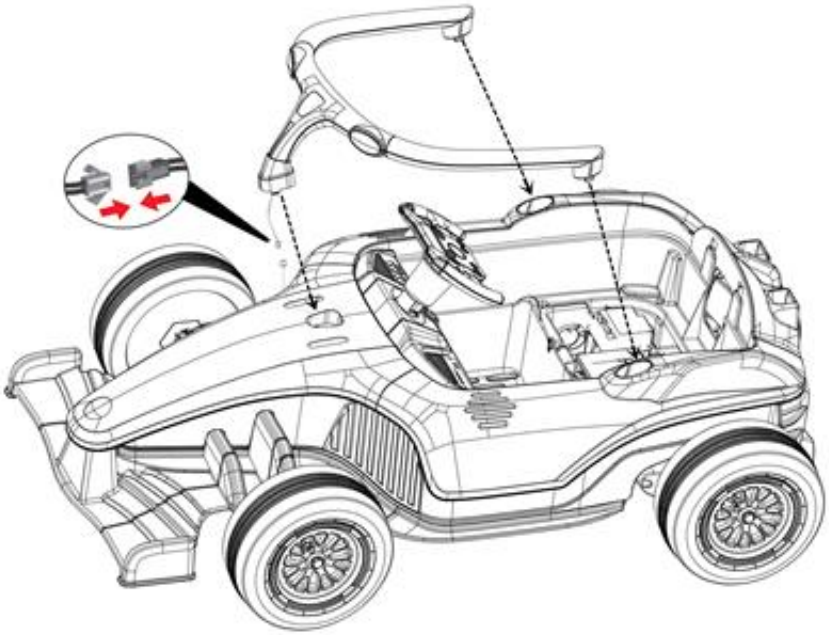

4.INSTALLARE L'ALA POSTERIORE

① ALLINEARE LA FIBBIA DELL'ALA POSTERIORE CON LA SCANALATURA DI BLOCCAGGIO SUL RETRO.

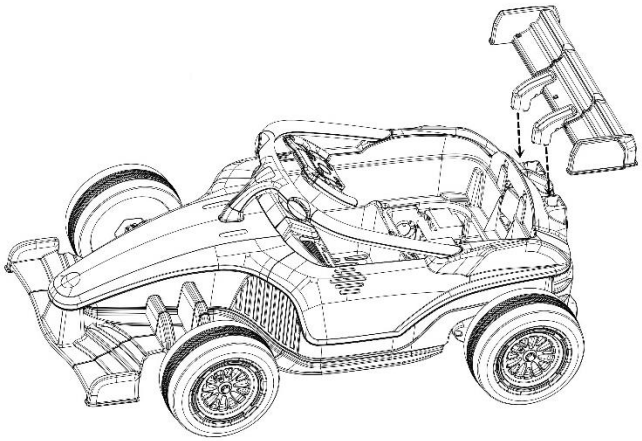

5.COLLEGARE I CAVI DEL MOTORE

①COLLEGARE IL CONNETTORE DEL MOTORE SINISTRO E DESTRO SOTTO IL SEDILE.

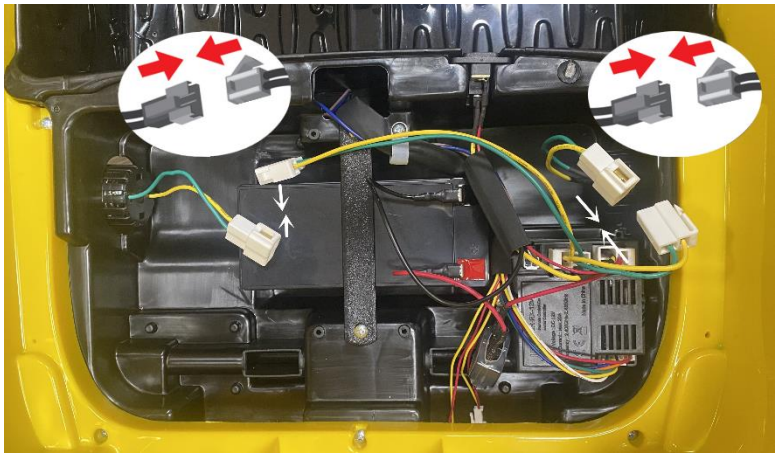

6.COLLEGARE LA BATTERIA

① NELLA PARTE INFERIORE DEL SEDILE, RIMUOVERE LA BOCCOLA DI PROTEZIONE (PLASTICA BIANCA) DEL GIUNTO DELL'ACCUMULATORE, COLLEGARE IL CAVO DELL'ACCUMULATORE (LINEA ROSSA CON LINEA ROSSA, LINEA NERA CON LINEA NERA), QUINDI L'ACCUMULATORE È ACCESO.

7.INSTALLARE IL SEDILE

① ALLINEARE LA FIBBIA SUL RETRO DEL SEDILE CON LA SCANALATURA DI BLOCCAGGIO DEL CORPO, QUINDI UTILIZZARE DUE VITI A TESTA PIATTA 4*12 PER FISSARLO AL CORPO.

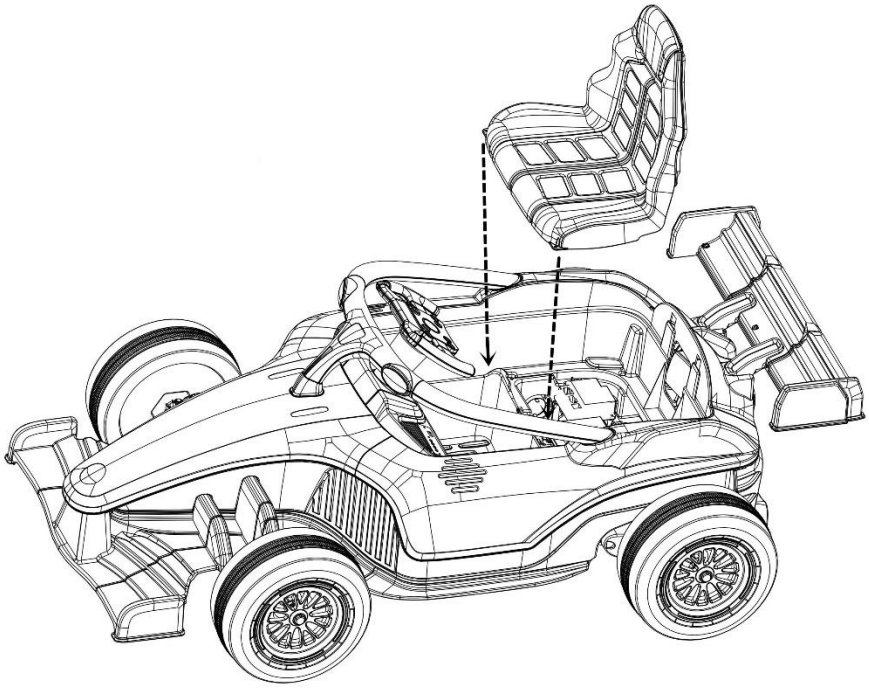

8. RICARICA DELLA BATTERIA

① INSERIRE LA SPINA DEL CARICATORE NEL FORO DI RICARICA (IL FORO DI RICARICA SI TROVA SOTTO IL SEDILE).

② INSERIRE IL CARICABATTERIA NELLA PRESA DI CORRENTE.

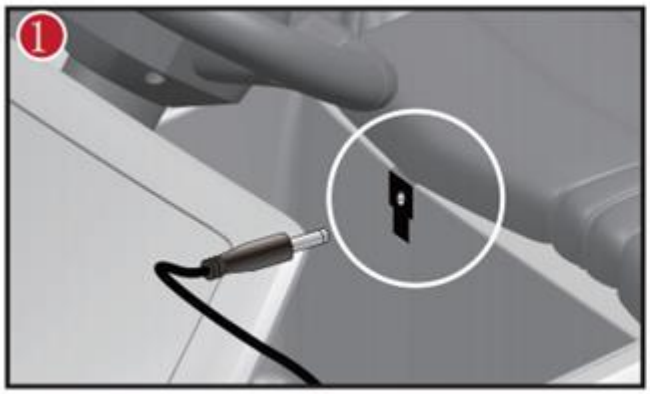

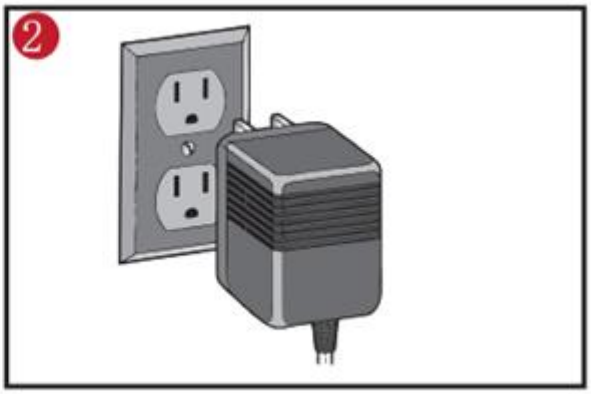

SI PREGA DI CARICARE LA BATTERIA DI ACCUMULO IN TEMPO QUANDO LA BATTERIA È SCARICA. (ATTENZIONE CHE I GIOCATTOLI NON POSSONO ESSERE UTILIZZATI NELLO STATO DI RICARICA. LA RICARICA DEVE ESSERE SUPERVISIONATA DALL'ADULTO).

9. FUNZIONE

① INTERRUTTORE DI ALIMENTAZIONE: DOPO CHE IL CONDUCENTE SI È SEDUTO E HA ALLACCIATO LA CINTURA DI SICUREZZA, PREMERE L'INTERRUTTORE DI ALIMENTAZIONE E LA LUCE DELLO STRUMENTO DELL'AUTO SI ACCENDERÀ ED EMETTERÀ UN SUONO DI AVVIO (2-5 SECONDI).

② UTILIZZANDO IL METODO DI CONTROLLO MANUALE/REMOTO:

UN. METTERE L'INTERRUTTORE IN "AVANTI" (SIGNIFICA SPINTA IN AVANTI) E PREMERE L'INTERRUTTORE A PEDALE, L'AUTO AVANZA; RILASCIARE IL PEDALE, L'AUTO SI FERMA. METTERE L'INTERRUTTORE SU "STOP" (SIGNIFICA POSIZIONE CENTRALE), L'AUTO NON PUÒ MUOVERSI; PASSARE A "INDIETRO" (SIGNIFICA TIRARE INDIETRO) E PREMERE L'INTERRUTTORE A PEDALE, L'AUTO ALL'INDIETRO; RILASCIA IL PEDALE, L'AUTO SI FERMA.

B. IL TELECOMANDO HA SEMPRE LA PRECEDENZA SUL CONTROLLO MANUALE (CIOÈ IL TELECOMANDO PUÒ ESSERE CONTROLLATO MANUALMENTE).

C. PREMERE IL TASTO "P" DEL TELECOMANDO, L'AUTO FRENA URGENTEMENTE (ORA È MANUALE, IL FUNZIONAMENTO DEL TELECOMANDO NON È VALIDO), PREMERE NUOVAMENTE IL TASTO P PER RILASCIARE IL FRENO DI EMERGENZA.

③ INTERRUTTORE DELLA LUCE: ACCENDE O SPEGNE LA LUCE.

④ INTERRUTTORE VELOCE E LENTO: CAMBIA LA MODALITÀ DI VELOCITÀ, CI SONO ALTA E BASSA VELOCITÀ.

⑤ LETTORE MP3: PUÒ RIPRODURRE LA MUSICA, RIPRODURRÀ DIVERSI TIPI DI MUSICA QUANDO SI PREMONO LAMPADE DIVERSE. PREMERE A LUNGO "V+" PER AGGIUNGERE VOLUME. PREMERE V-" A LUNGO PER RIDURRE IL VOLUME.

⑥VOLANTE: IL VOLANTE CONTROLLA LA DIREZIONE SINISTRA/DESTRA. EMETTERÀ SUONI DIVERSI SE SI PREMONO TASTI DIVERSI. A SINISTRA È IL PULSANTE DEL CLACSON, PREMERE PER RIPRODURRE IL SUONO DEL CLACSON. A DESTRA È IL PULSANTE DELLA MUSICA, PREMERE PER RIPRODURRE LA MUSICA.

10.INSTALLAZIONE E UTILIZZO DELLA BATTERIA DI ACCUMULO DEL TELECOMANDO

① INSTALLARE LA BATTERIA: APRIRE IL COPERCHIO DELLA BATTERIA CHE SI TROVA NEL TELECOMANDO, INSTALLARE DUE BATTERIE A SECCO AAA (1,5 V) (N. 7), PRESTARE ATTENZIONE ALLA POLARITÀ DELLA BATTERIA PRIMA DELL'INSTALLAZIONE. INDOSSARE IL COPERCHIO DELLA BATTERIA E UTILIZZARE LE VITI PER FISSARE (SI PREGA DI SEGUIRE I PASSAGGI PRECEDENTI PER SOSTITUIRE LA BATTERIA. SOLO GLI ADULTI POSSONO SOSTITUIRLA.) SI PREGA DI NON MESCOLARE LE BATTERIE NUOVE E VECCHIE O BATTERIE DIVERSE. SI PREGA DI TOGLIERE LE BATTERIE SCARICHE DAI GIOCATTOLI IN TEMPO.)

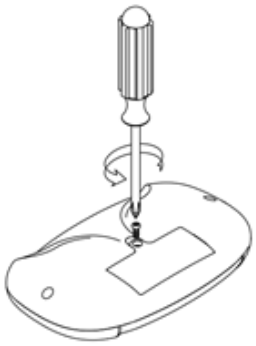

② METODO DI UTILIZZO:

UN. IL PRIMO UTILIZZO DEVE CORRISPONDERE AL CODICE DI QUESTO PRODOTTO HA LA FUNZIONE DI ARCHIVIAZIONE. NON È NECESSARIO SOSTITUIRE LA BATTERIA O RIAVVIARE IL CODICE.

B. PREMERE I TASTI "▲" E "▼" PER 3 SECONDI CONTEMPORANEAMENTE PER AVVIARE IL CODICE DI CORRISPONDENZA, IL PRIMO LED LAMPEGGIA.

C. ACCENDI ORA LA CARROZZERIA DELL'AUTO, IL PRIMO LED SI È ACCESO, IL CODICE DI CORRISPONDENZA HA SUCCESSO

D. PREMERE REMOTER PER 10 SECONDI SE NON FUNZIONA SARÀ IN STANDBY, PREMERE UN TASTO QUALSIASI PER RIATTIVARLO.

E. DIDASCALIA TASTI: "▲" AVANTI, "▼" INDIETRO, "◀" SINISTRA, "▶" DESTRA, "S" VELOCITÀ, "P" FRENO. PREMERE IL TASTO "S" PER ACCELERARE (1 LED ACCESO È BASSA VELOCITÀ, 2 IL LED ACCESO È A VELOCITÀ MEDIA, 3 LED ACCESI È AD ALTA VELOCITÀ). INDIETRO UN'AUTO È SOLO A BASSA VELOCITÀ PREMERE IL TASTO "P" TENERE IL FRENO, TUTTI I LED LAMPEGGIANO.

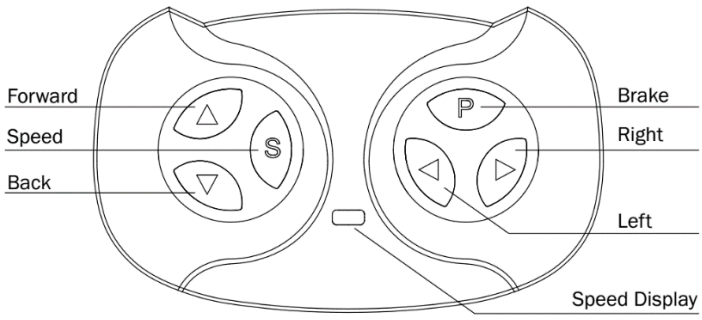

AVVERTIMENTO!

1.NON PER BAMBINI DI ETÀ INFERIORE A 3 ANNI. PICCOLE PARTI. RISCHIO DI SOFFOCAMENTO.
2. IL TELECOMANDO PUÒ ESSERE UTILIZZATO SOLO CON LA GUIDA DI UN ADULTO.
3. CARICARE DUE BATTERIE AAA (1,5 V) SECONDO LO SCHEMA.
4.LE BATTERIE NON RICARICABILI NON DEVONO ESSERE RICARICATE.
5.NON MISCHIARE TIPI DIVERSI DI BATTERIE O BATTERIE NUOVE E USATE.
6.LE BATTERIE DEVONO ESSERE INSERITE CON LA CORRETTA POLARITÀ.
7. LE BATTERIE SCARICHE DEVONO ESSERE RIMOSSE DAL GIOCATTOLO.
8.I TERMINALI DI ALIMENTAZIONE NON DEVONO ESSERE CORTOCIRCUITATI.
9. DOVREBBE TOGLIERE LE BATTERIE SCARICHE DAI GIOCATTOLI E MANEGGIARLO BENE, EVITARE CHE I BAMBINI GIOCHINO E CAUSINO DANNI.
10.L'IMBALLAGGIO DEVE ESSERE CONSERVATO POICHÉ CONTIENE INFORMAZIONI IMPORTANTI.

11.UTILIZZO DEL FUSIBILE DI TIPO RECUPERABILE
QUESTA MACCHINA UTILIZZA UN FUSIBILE DI TIPO RECUPERABILE DA 10 A, SPEGNERÀ AUTOMATICAMENTE L'ALIMENTAZIONE QUANDO LA CORRENTE SUPERA I 10 A, SI RIPRISTINERÀ AUTOMATICAMENTE DOPO 5-10 SECONDI.

RISOLUZIONE DEI PROBLEMI

SE IL VEICOLO NON SI ACCENDE:

- VERIFICARE CHE LA BATTERIA SIA CARICA O RICARICATA 8-10 DOPO L'UTILIZZO;
- VERIFICARE CHE IL COLLEGAMENTO ALLA BATTERIA SOTTO IL SEDILE SIA FUNZIONANTE;
- TENERE PRESENTE CHE C'E' UNA PROTEZIONE AUTOMATICA CHE DISCONNETTE IL CIRCUITO IN CASO DI SOVRACCARICO DI CORRENTE;
- TENERE PRESENTE CHE DOPO UN PERIODO DI MANCATO UTILIZZO LA BATTERIA POTREBBE ESSERSI SCARICATA E DANNEGGIATA;

SE IL CLACSON O GLI EFFETTI SONORI NON FUNZIONANO CORRETTAMENTE:

- VERIFICARE SE LA BATTERIA SIA CARICA, ALTRIMENTI POTREBBE ESSERE DANNEGGIATA.

AVVERTENZE SULLE BATTERIE

- LE BATTERIE NON RICARICABILI NON DEVONO ESSERE RICARICATE.
- LE BATTERIE RICARICABILI DEVONO ESSERE RIMOSSE DAL GIOCATTOLO PRIMA DI ESSERE RICARICATE.
- LE BATTERIE RICARICABILI DEVONO ESSERE RICARICATE SOLO SOTTO LA SUPERVISIONE DI UN ADULTO.
- BATTERIE DI DIVERSO TIPO O BATTERIE NUOVE E USATE NON DEVONO ESSERE MISCHIATE.
- LE BATTERIE DEVONO ESSERE INSERITE RISPETTANDO LA CORRETTA POLARITA'.
- LE BATTERIE SCARICHE DEVONO ESSERE RIMOSSE DAL GIOCATTOLO.
- NON DISPERDERE NELL'AMBIENTE LE BATTERIE USATE E RISPETTARE LE NORME IN MATERIA DI RIFIUTI PERICOLOSI.
- I MORSETTI DI ALIMENTAZIONE NON DEVONO ESSERE CORTOCIRCUITATI.

- NON RICARICARE IL PACCO BATTERIA SE PRESENTA SEGNI DI MALFUNZIONAMENTO O DANNEGGIAMENTO.
- IL FABBRICANTE NON E' RESPONSABILE DI EVENTUALI INTERFERENZE CON RADIO, TV O ALTRI APPARECCHI DOVUTE A MODIFICHE NON AUTORIZZATE AL GIOCATTOLO.
- ESAMINARE REGOLARAMENTE IL CARICABATTERIE ED IL SUO CAVO, L'INVOLUCRO E LA SPINA. NON UTILIZZARE IN CASO DI SEGNI DI DANNEGGIAMENTO.

MANUTENZIONE

- CONTROLLARE CON CURA CHE OGNI PARTE SIA MONTATA CORRETTAMENTE PRIMA DELL'USO.
- LUBRIFICARE PERIODICAMENTE LE PARTI MECCANICHE.
- NON CONSERVARE A LUNGO IN LUOGHI ECCESSIVAMENTE UMIDI, CALDI O FREDDI.
- CARICARE PERIODICAMENTE LA BATTERIA DURANTE I PERIODI PROLUNGATI DI MANCATO UTILIZZO.

ATTENZIONE: NON SMALTIRE I RIFIUTI DELLE PARTI ELETTRICHE ED ELETTRONICHE COME RIFIUTI URBANI MA EFFETTUARE UNA RACCOLTA SEPARATA COME INDICATO DAL SIMBOLO DEL CONTENITORE BARRATO. IN CASO DI ACQUISTO DI UNA NUOVA APPARECCHIATURA IL PRODOTTO PUO' ESSERE RICONSEGNATO AL DISTRIBUTORE. L'USO IMPROPRIO PUO' CAUSARE DANNI ALLA SALUTE. IN CASO DI SMALTIMENTO ABUSIVO SONO PREVISTE DALLA LEGGE SANZIONI AMMINISTRATIVE E PENALI.

Per info ed assistenza tecnica scrivere a service@colibrifun.com
MADE IN CHINA

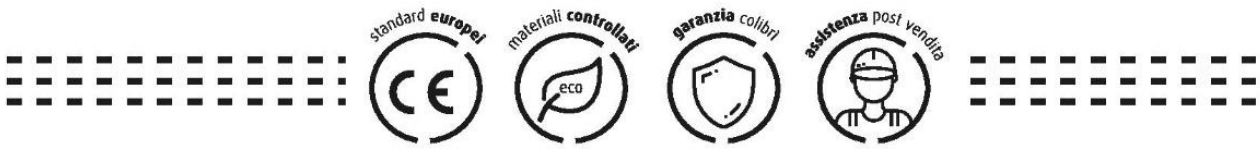

we take fun seriously.

service@colibrifun.com
www.**colibrifun.com**